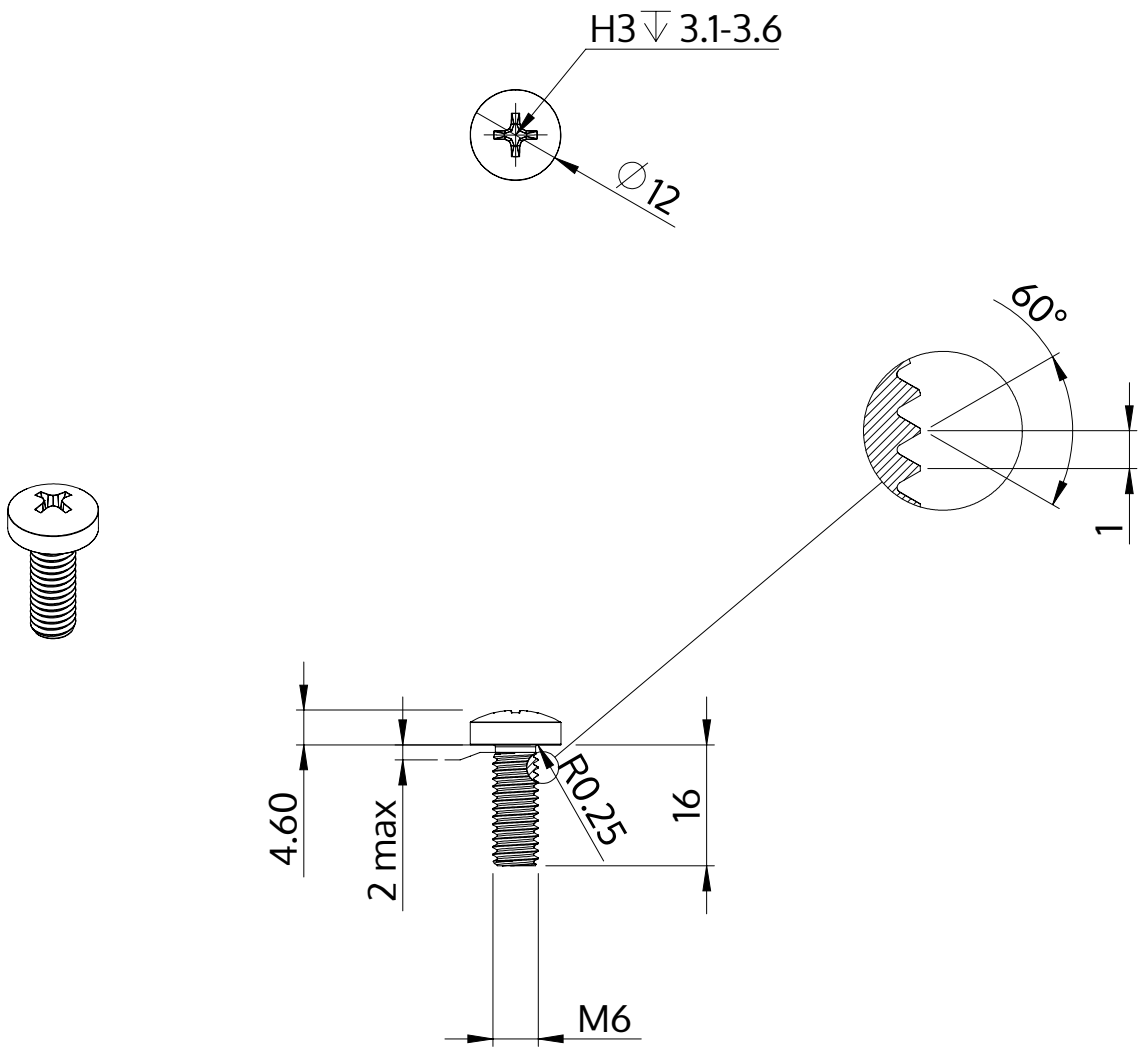

Descrição	STM32 6.0x16.0 - H3
Material	aço, endurecido
Superfície	zincado 5-7 µm, galvanizado, azul / passivado transparente
Peso	5.594 kg / 1000 peças

SCREWERK	**STM320600160S**	
Desenho Métrico A4	Escala 1:1	2024-10