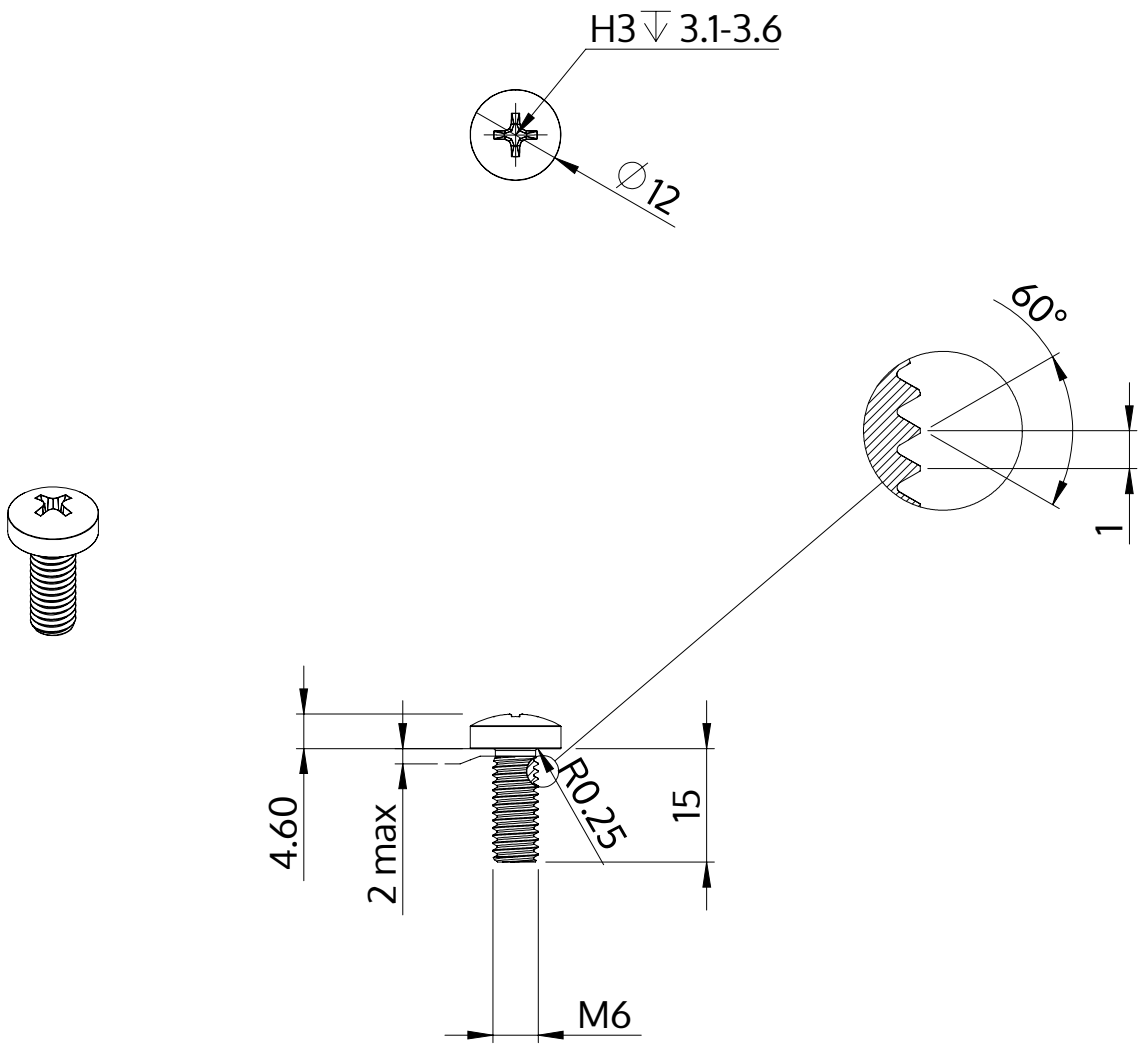

Açıklaması	STM32 6.0x15.0 - H3
Malzeme	Çelik, sertleştirilmiş
Kaplama	galvanizli 5-7 µm, temperliö mavi / şeffaf pasifleştirilmiştir
Ağırlık	5.407 kg / 1000 Adet

SCREWERK	**STM320600150S**	
Metrik çizim A4	Ölçeklendirme None:1	2024-04