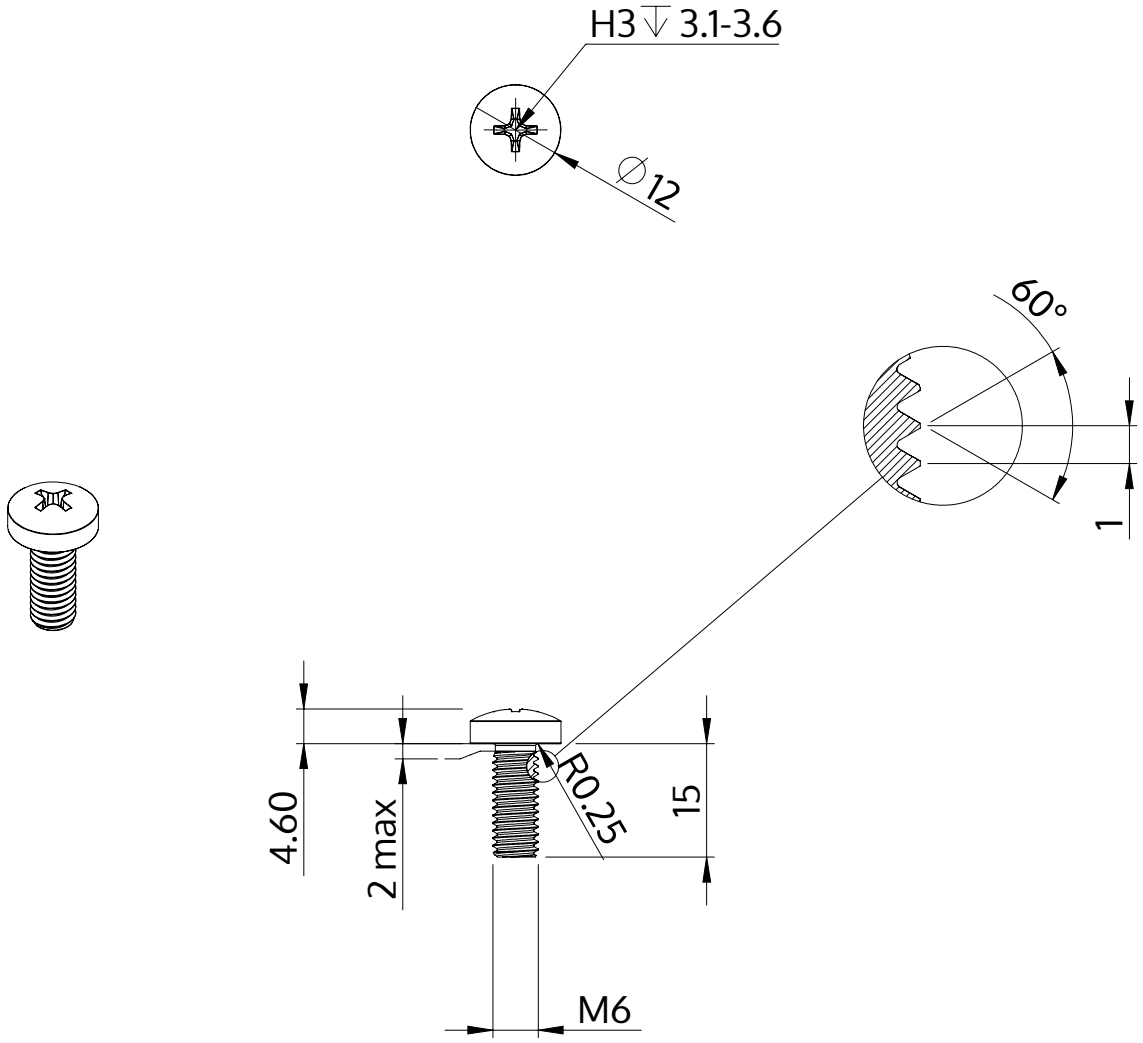

Açıklaması	STM32 6.0x15.0 - H3
Malzeme	Paslanmaz Çelik A2
Kaplama	Parlak, cilalanmış ve pasifleştirilmiştir
Ağırlık	5.407 kg / 1000 Adet

SCREWERK	**STM320600150E**	
Metrik çizim A4	Ölçeklendirme 1:1	2024-10