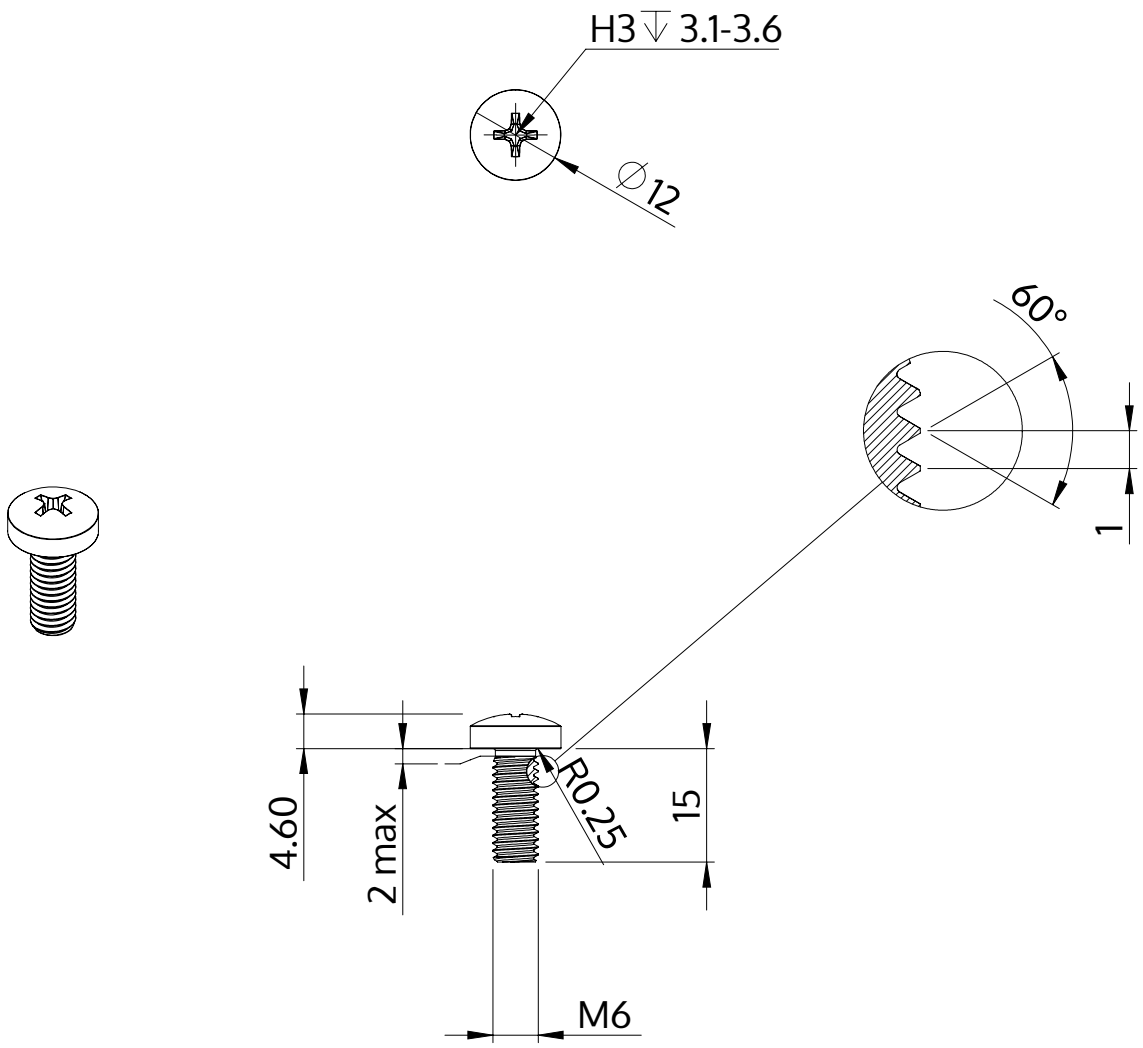

Descrizione	STM32 6.0x15.0 - H3
Materiale	acciaio, temprato
Superficie	Placcato Zinco-Nichel, passivato nero, ricotto, sigillato
Peso	5.407 kg / 1000 pezzi

SCREWERK	**STM320600150B**	
Disegno metrico A4	Scala None:1	2024-04