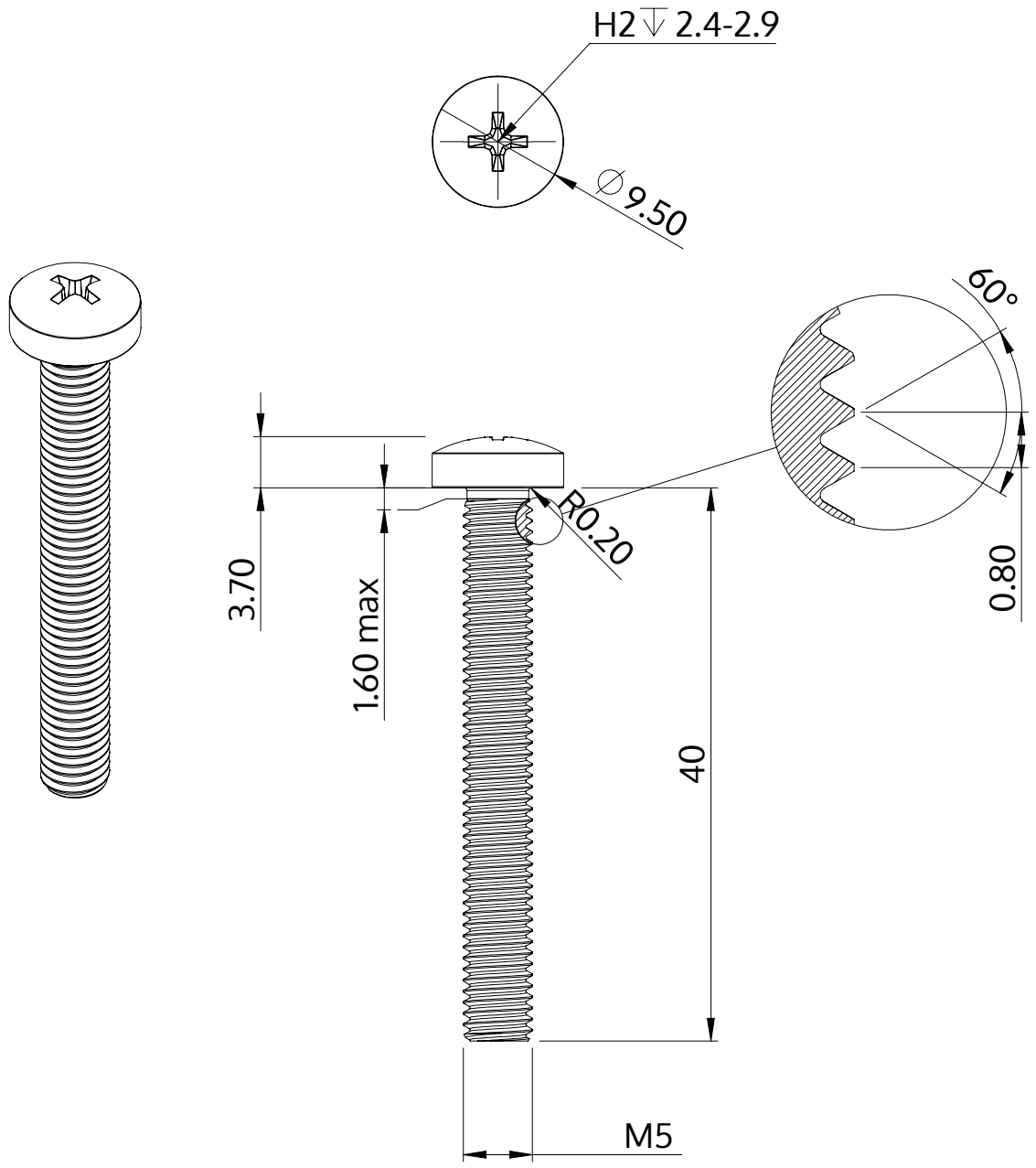

Beschreibung	STM32 5.0x40.0 - H2
Werkstoff	Edelstahl A2
Oberfläche	blank, gebeizt und passiviert
Gewicht	7.141 kg / 1000 Stück

SCREWERK	**STM320500400E**	
Metrische Zeichnung A4	Skalierung 2:1	2024-10