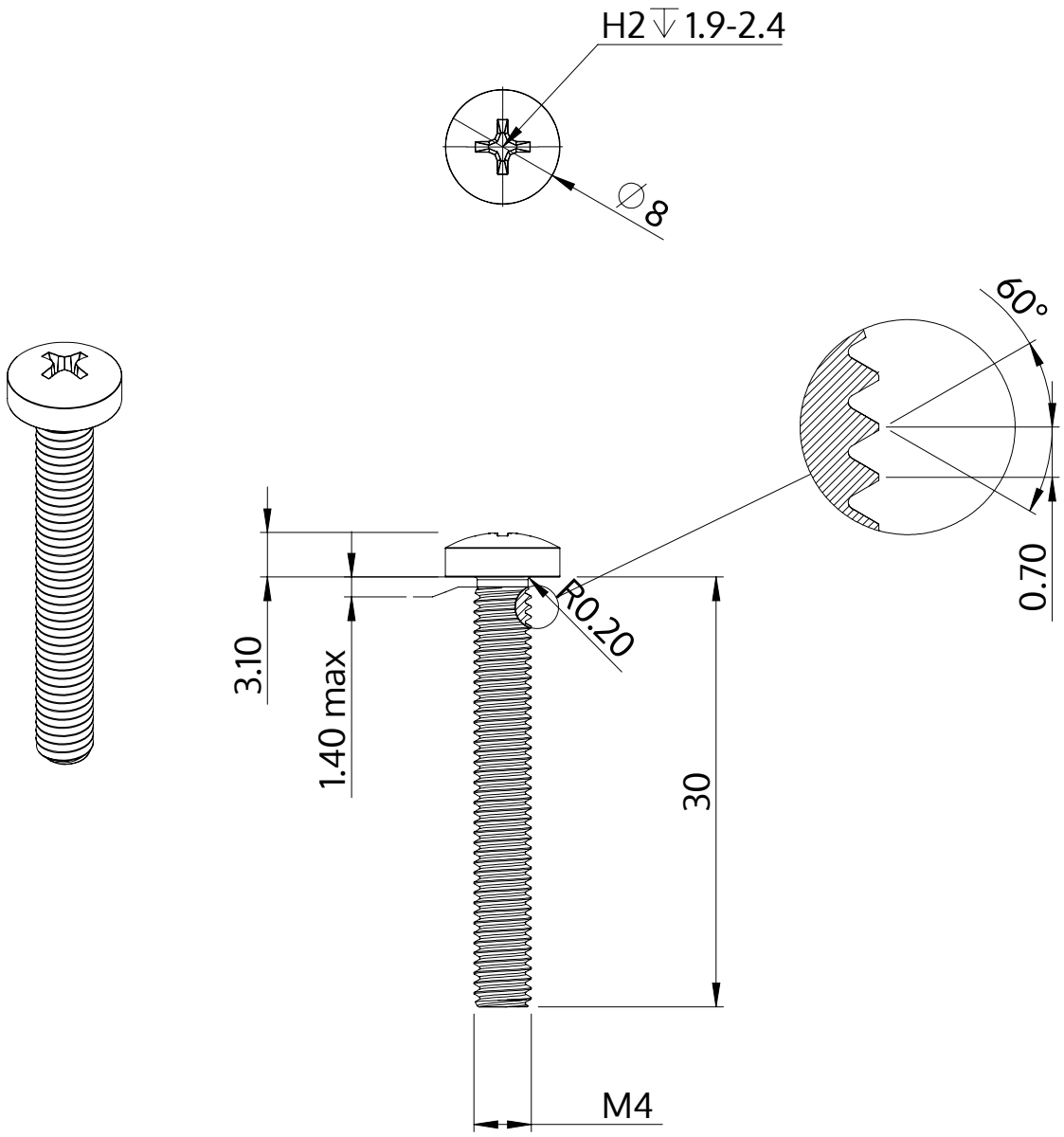

Description	STM32 4.0x30.0 - H2
Matière	Acier,trempé et revenu
Surface	zinguée 5-7 µm,recuit, bleue / passivée avec transparence
Poids	3.003 kg / 1000 Unité

SCREWERK	**STM320400300S**	
Dessin métrique A4	Redimensionner None:1	2024-04