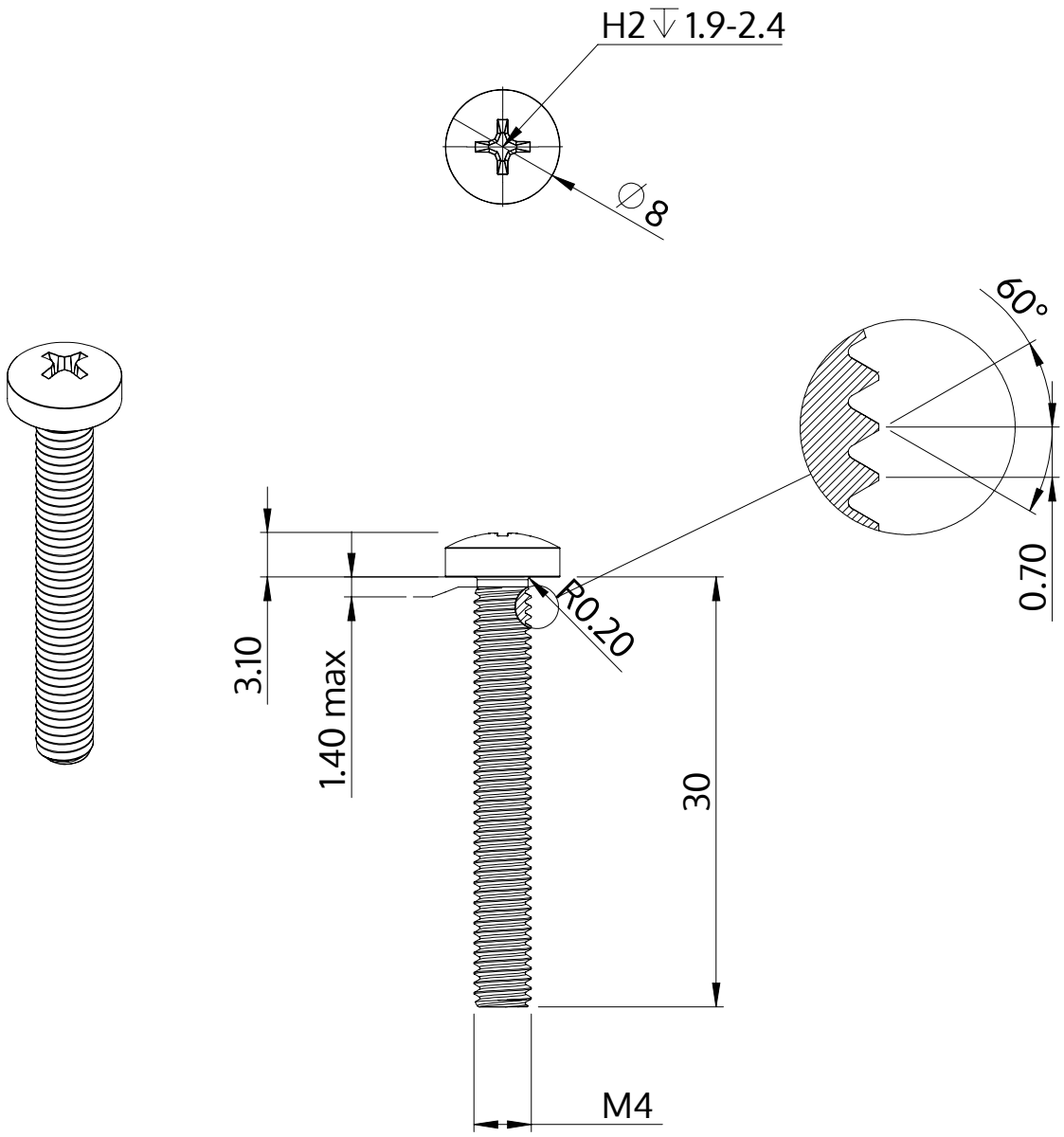

Açıklaması	STM32 4.0x30.0 - H2
Malzeme	Çelik, sertleştirilmiş
Kaplama	ZnNi siyah-pasifleştirilmiştir, temperlenmistir, kaplanmış
Ağırlık	3.003 kg / 1000 Adet

SCREWERK	**STM320400300B**	
Metrik çizim A4	Ölçeklendirme 2:1	2024-10