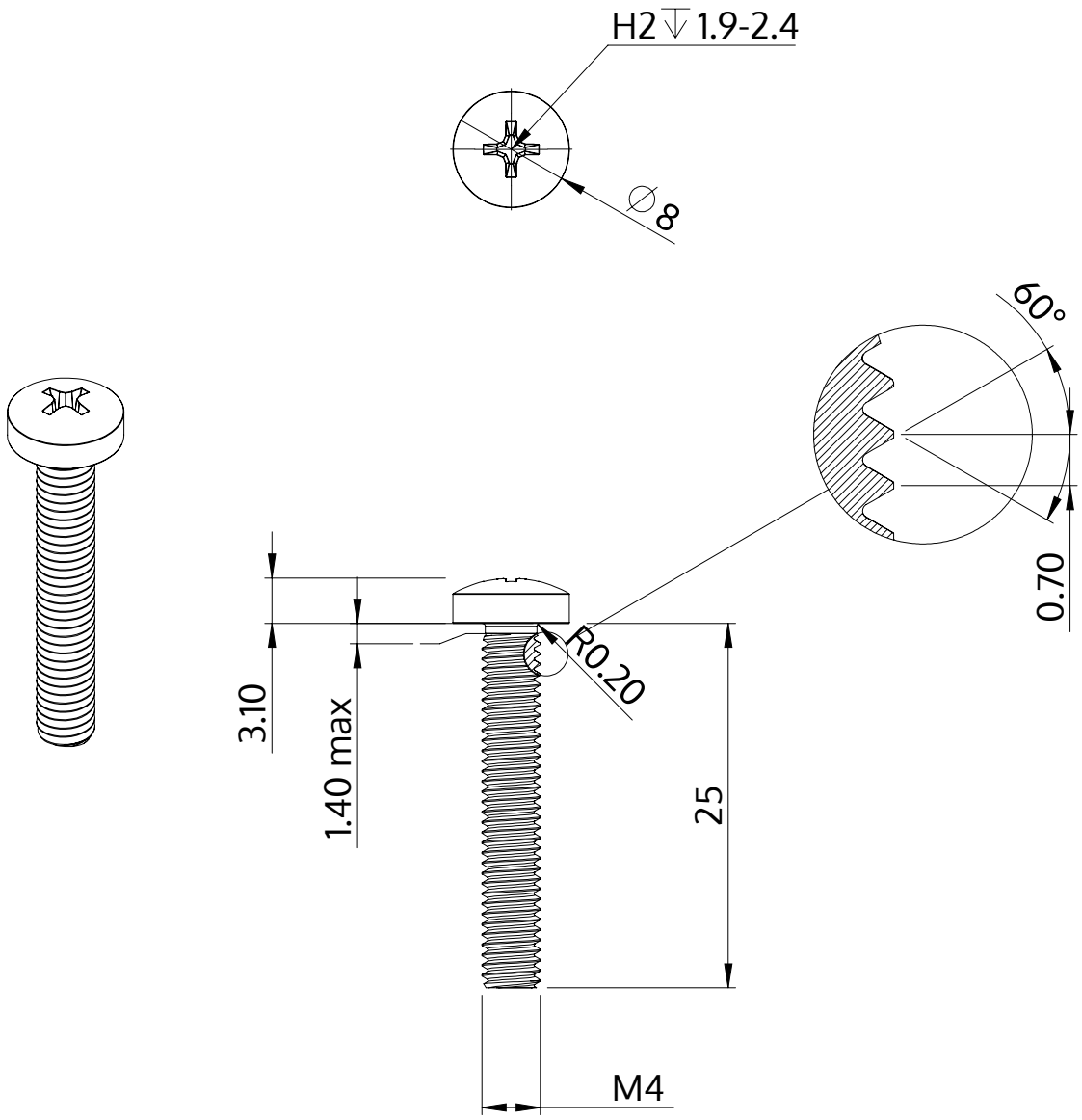

Описание	STM32 4.0x25.0 - H2
Материал	стомана, закалена
Повърхност	Цинково покритие 5-7 µm,топлинна обработка, синьо / прозрачно пасивиране
Тегло	2.634 kg / 1000 Бройка

SCREWERK	**STM320400250S**	
Метричен дизайн A4	Мащаб 2:1	2024-10