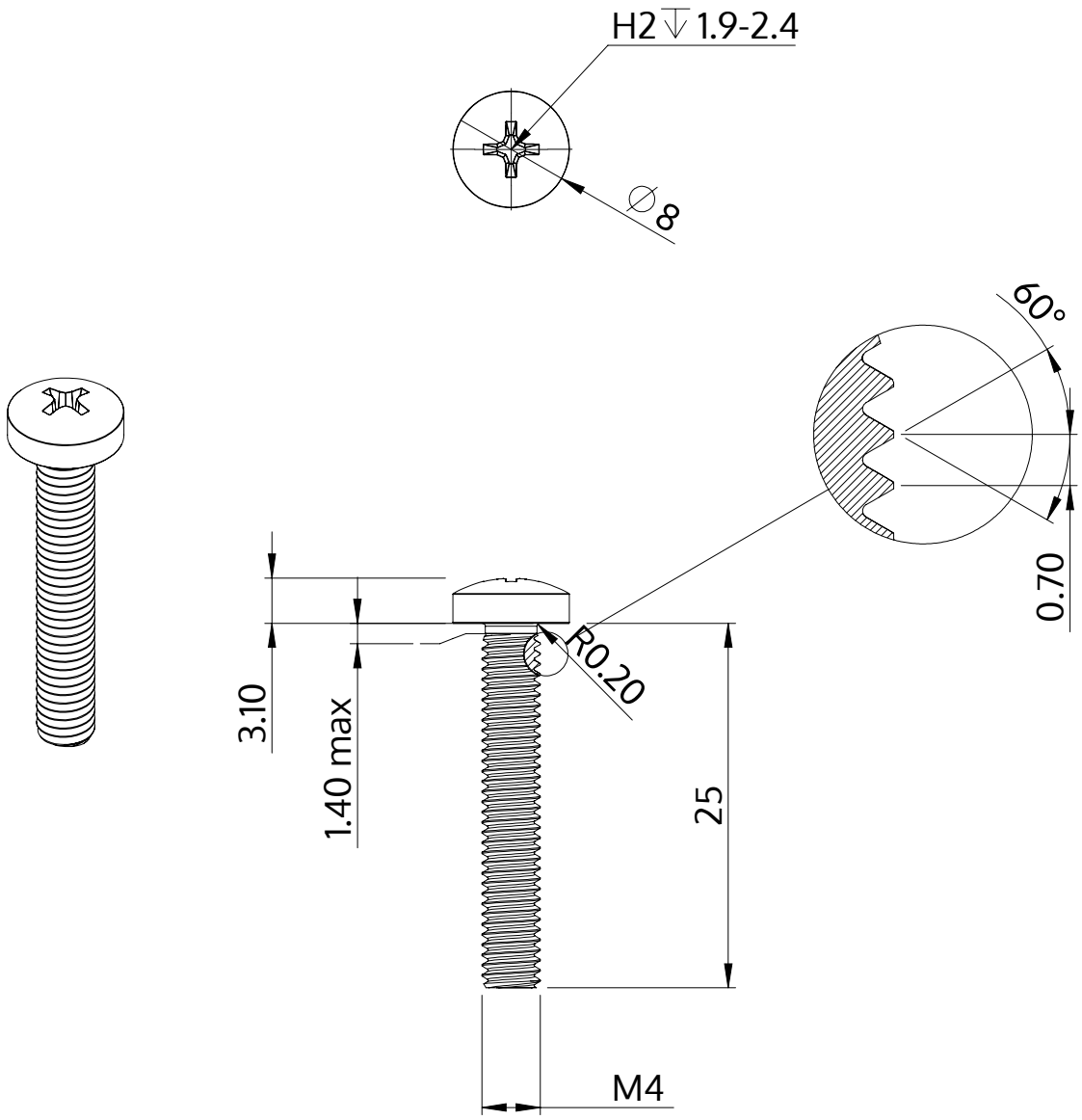

Beskrivning	STM32 4.0x25.0 - H2
Material	rostfritt stål A2
Yta	blank och passiviserad
Vikt	2.634 kg / 1000 styck

SCREWERK	**STM320400250E**	
Metrisk skiss A4	Skala 2:1	2024-10