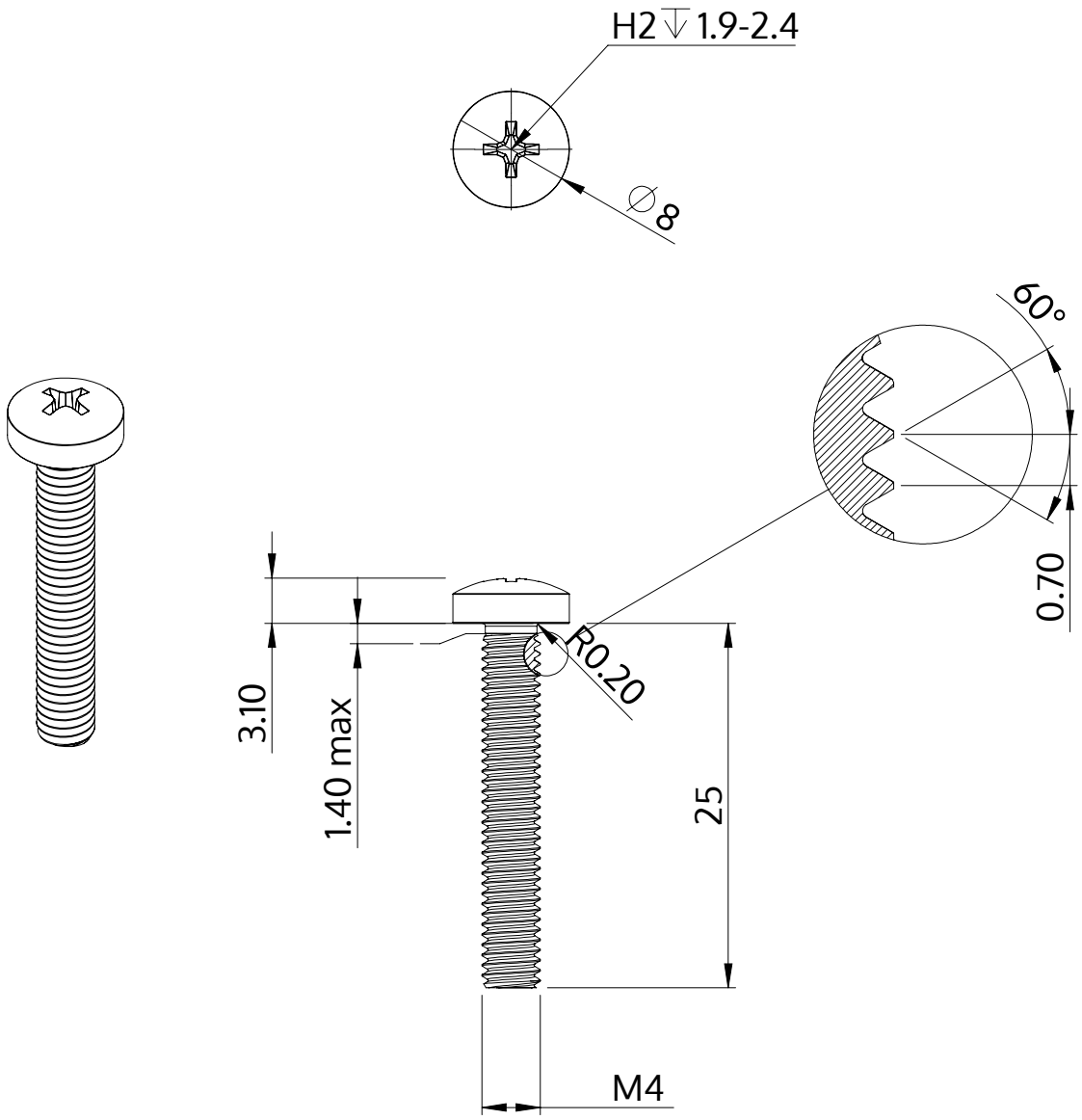

Descrizione	STM32 4.0x25.0 - H2
Materiale	acciaio inossidabile A2
Superficie	bianco-decapato e passivato
Peso	2.634 kg / 1000 pezzi

SCREWERK	**STM320400250E**	
Disegno metrico A4	Scala None:1	2024-04