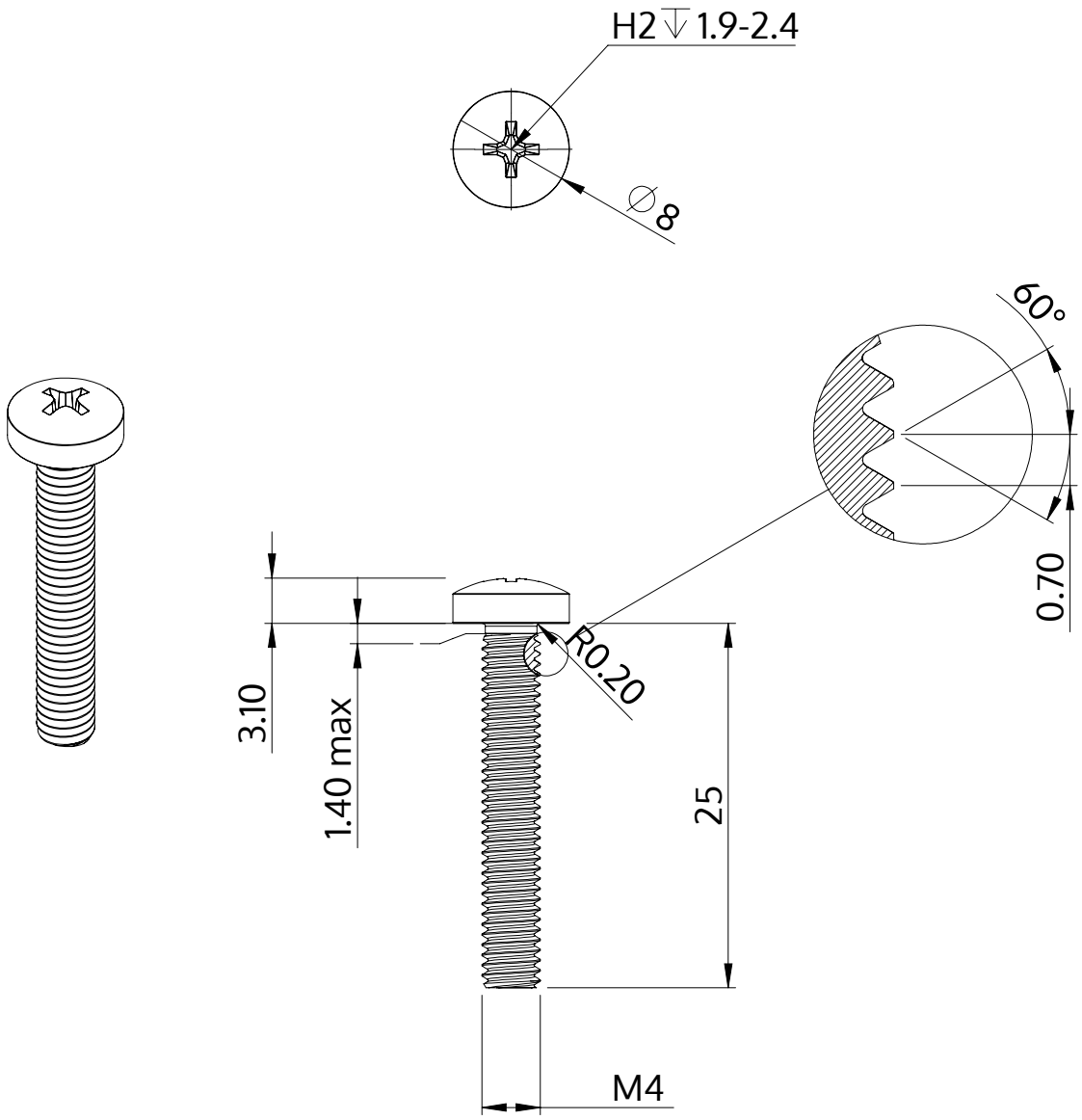

Açıklaması	STM32 4.0x25.0 - H2
Malzeme	Çelik, sertleştirilmiş
Kaplama	ZnNi siyah-pasifleştirilmiştir, temperlenmistir, kaplanmış
Ağırlık	2.634 kg / 1000 Adet

SCREWERK	**STM320400250B**	
Metrik çizim A4	Ölçeklendirme 2:1	2024-10