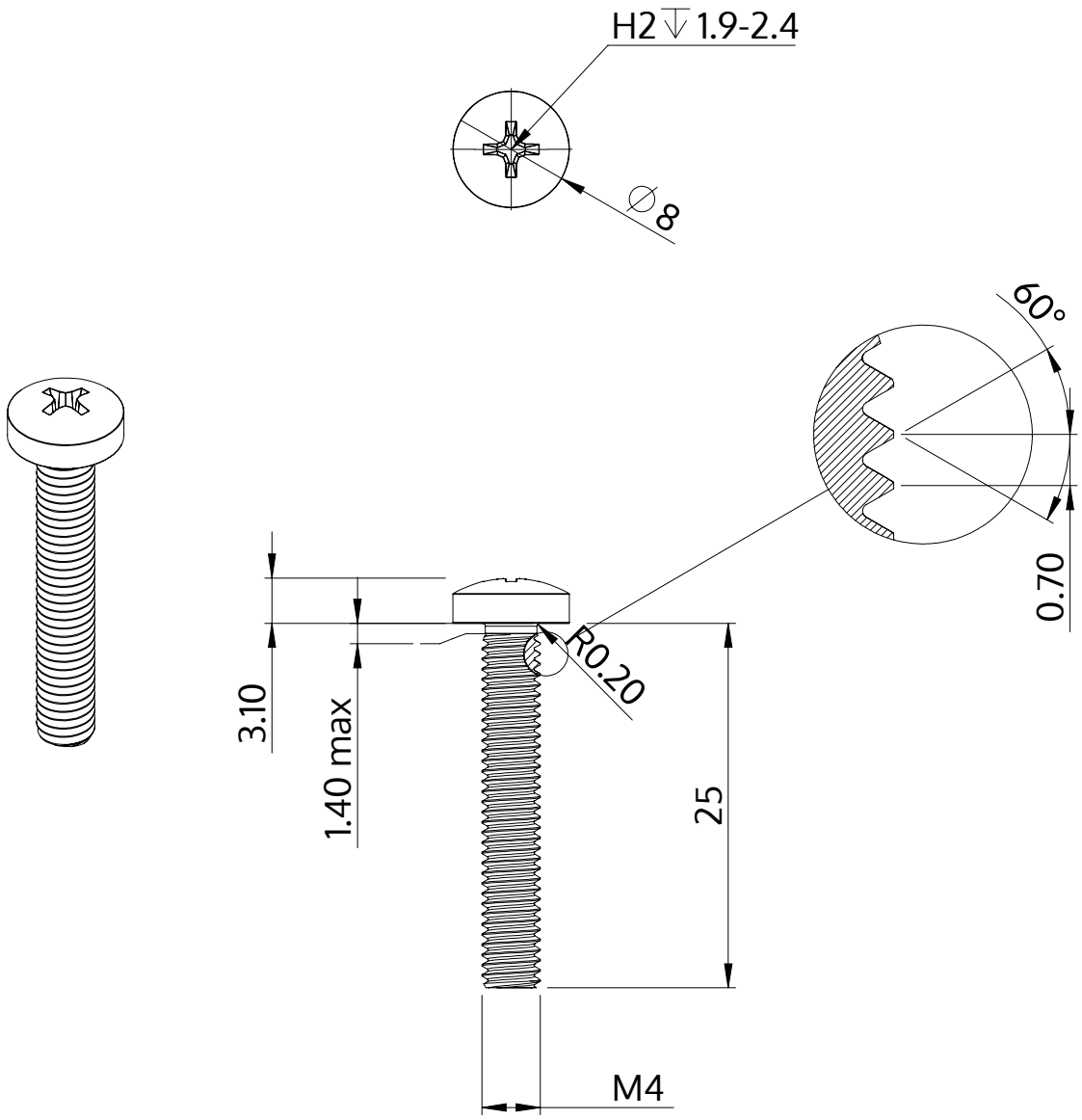

Descrizione	STM32 4.0x25.0 - H2
Materiale	acciaio, temprato
Superficie	Placcato Zinco-Nichel, passivato nero, ricotto, sigillato
Peso	2.634 kg / 1000 pezzi

SCREWERK	**STM320400250B**	
Disegno metrico A4	Scala None:1	2024-04