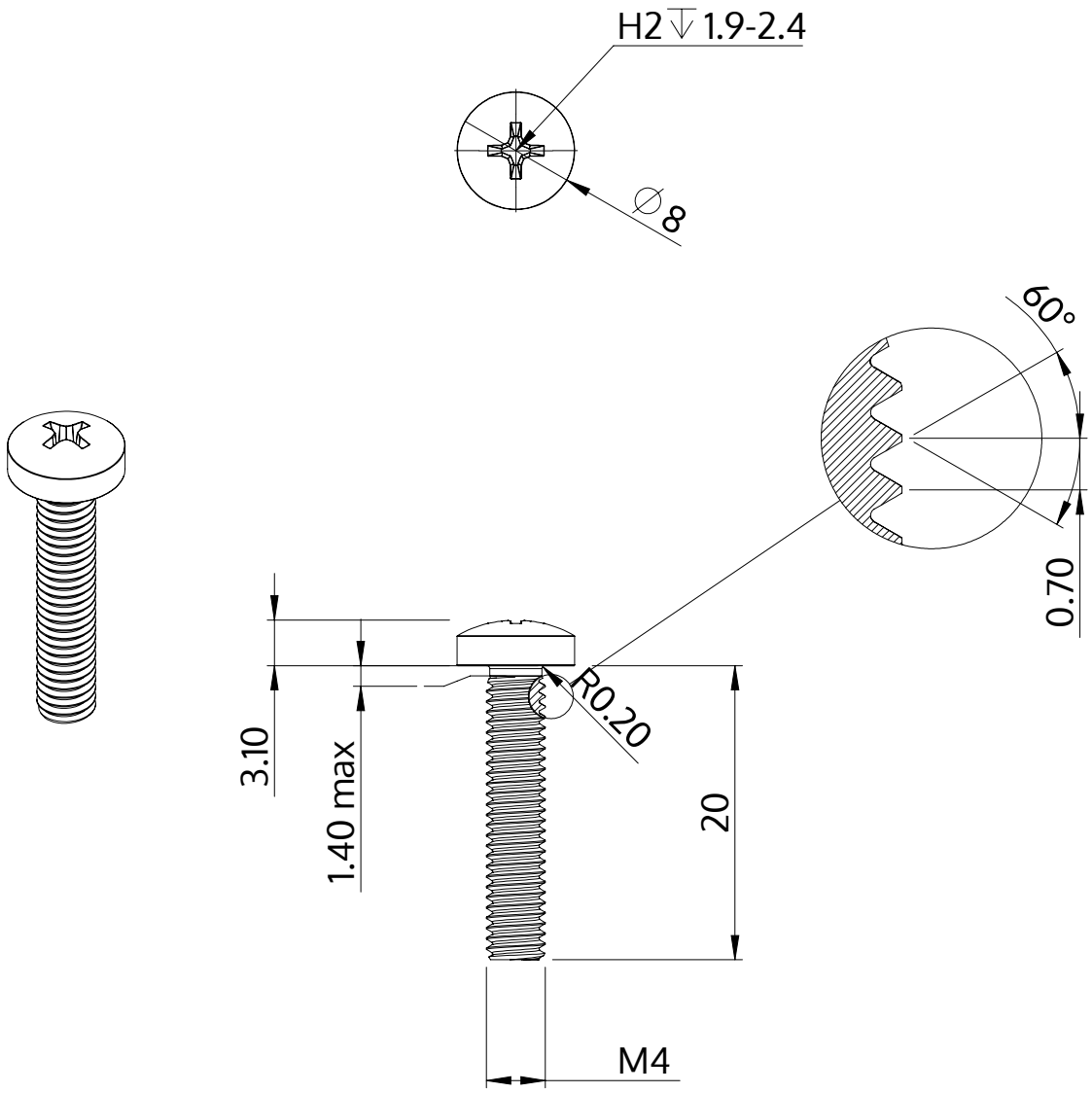

Descripción	STM32 4.0x20.0 - H2
Material	Acero, endurecido
Superficie	galvanizado 5-7 micras, recocido, azul / pasivado transparente
Peso	2.265 kg / 1000 Piezas

SCREWERK	**STM320400200S**	
Diseño métrico	Escalada 2:1	2024-10