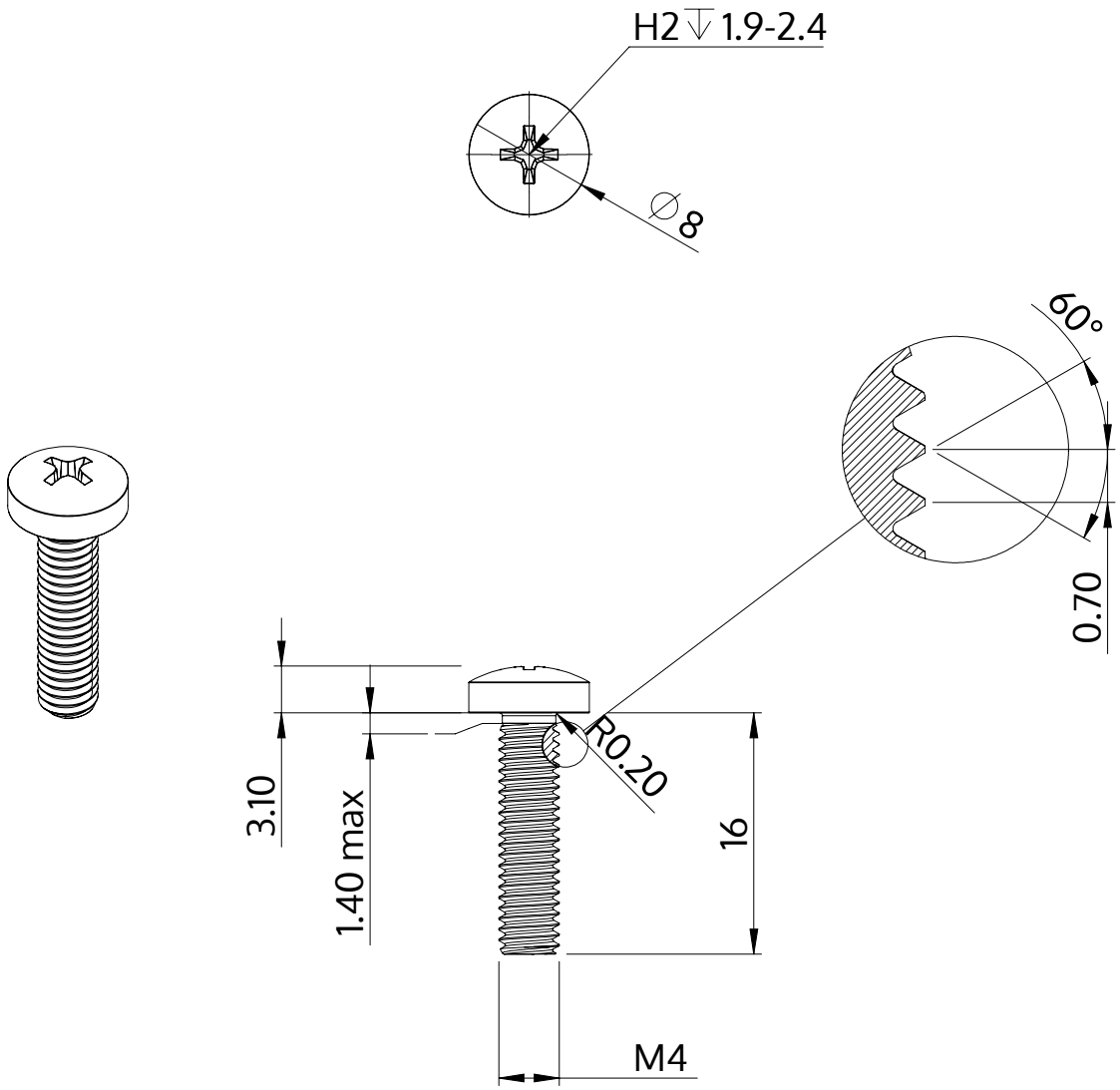

Descriere	STM32 4.0x16.0 - H2
Material	oţel inoxidabil A2
Exterior	neacoperit, murat și pasivat
Greutate	1.970 kg / 1000 unități

SCREWERK	**STM320400160E**	
Desen metric A4	Scalarea 2:1	2024-10