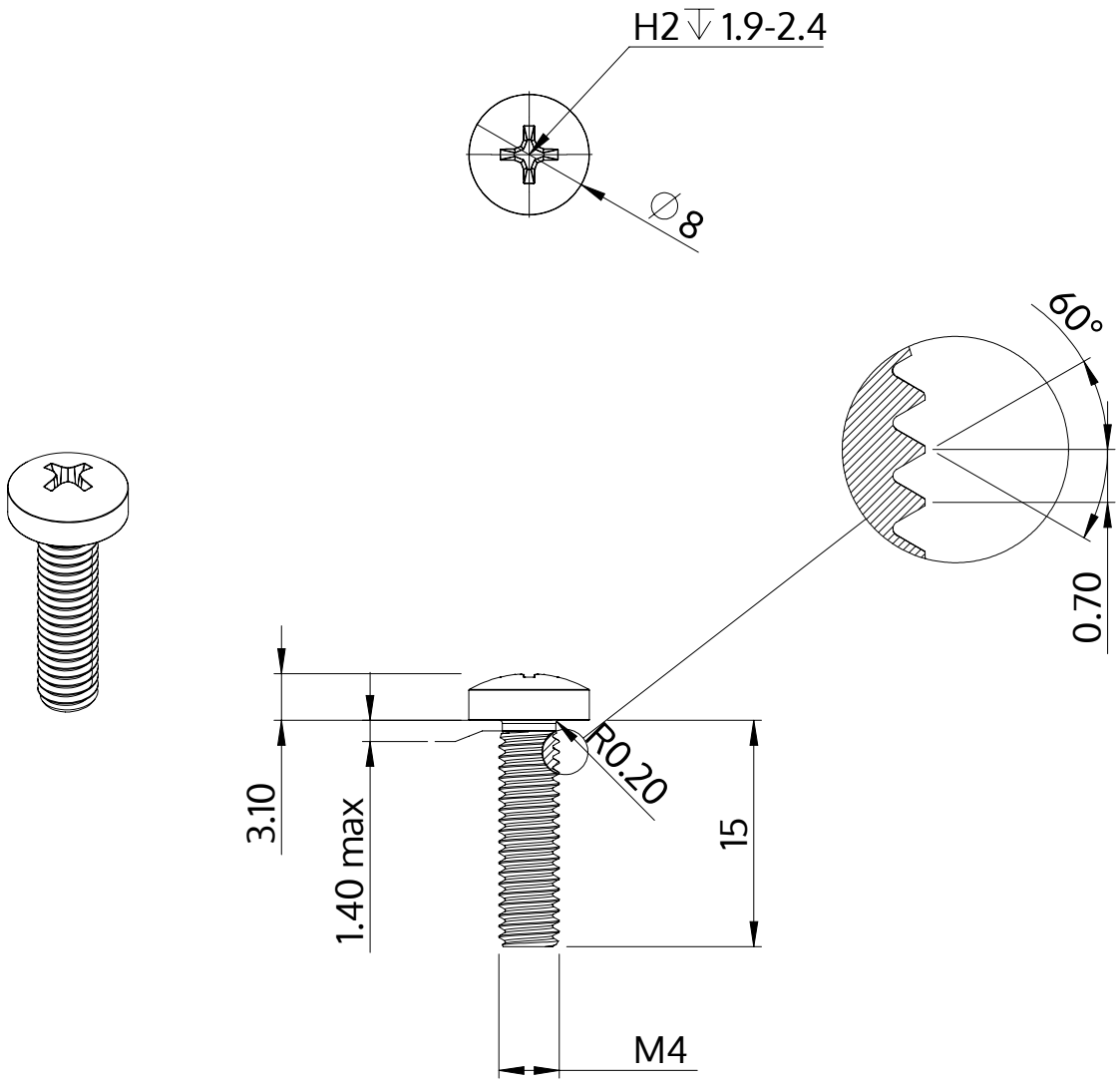


| | |
|---|---|
| Description | STM32 4.0x15.0 - H2 |
| Matière | Acier,trempé et revenu |
| Surface | zinguée 5-7 µm,recuit, bleue / passivée avec transparence |
| Poids | 1.896 kg / 1000 Unité |

| | | |
|---|---|---|
| SCREWERK | **STM320400150S** | |
| Dessin métrique A4 | Redimensionner None:1 | 2024-04 |