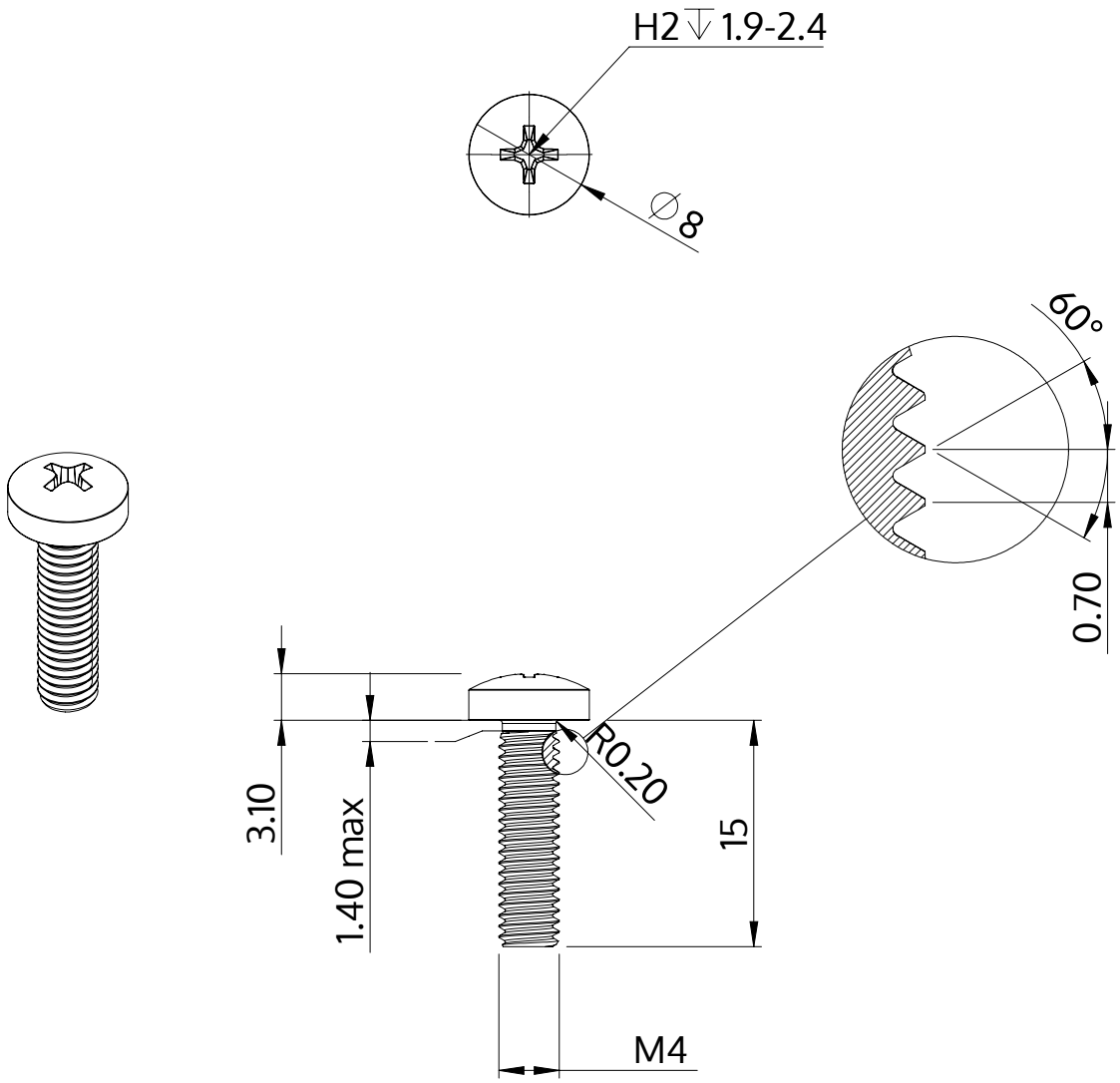


| | |
|---|---|
| Opis | STM32 4.0x15.0 - H2 |
| Materiał | Stal szlachetna A2 |
| Powierzchnia | Prosta, bejcowana i pasywowana |
| Waga | 1.896 kg / 1000 sztuk |

| | | |
|---|---|---|
| SCREWERK | **STM320400150E** | |
| Rysunek metryczny A4 | Skala 2:1 | 2024-10 |