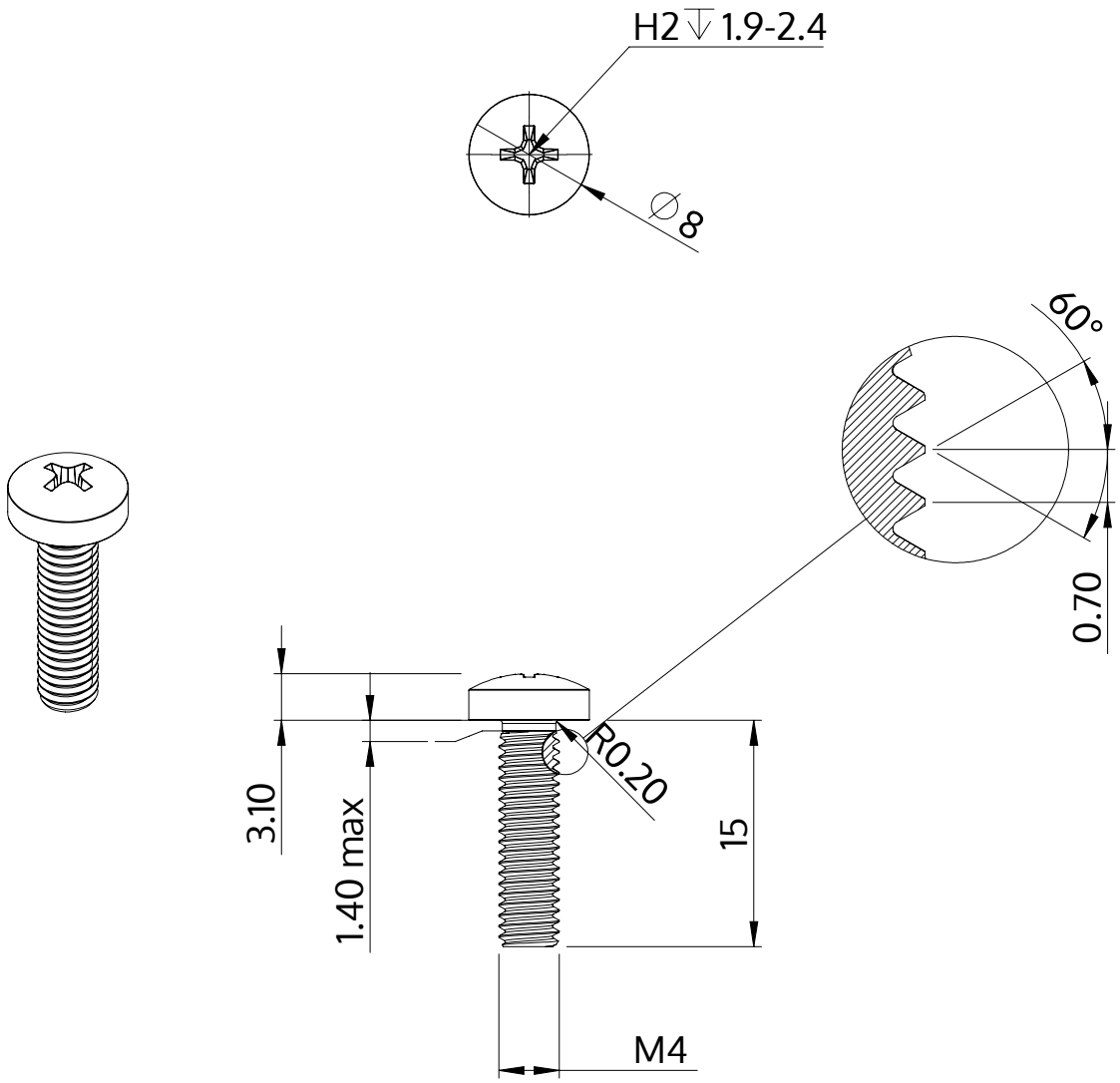

Descrizione	STM32 4.0x15.0 - H2
Materiale	acciaio inossidabile A2
Superficie	bianco-decapato e passivato
Peso	1.896 kg / 1000 pezzi

SCREWERK	**STM320400150E**	
Disegno metrico A4	Scala None:1	2024-04