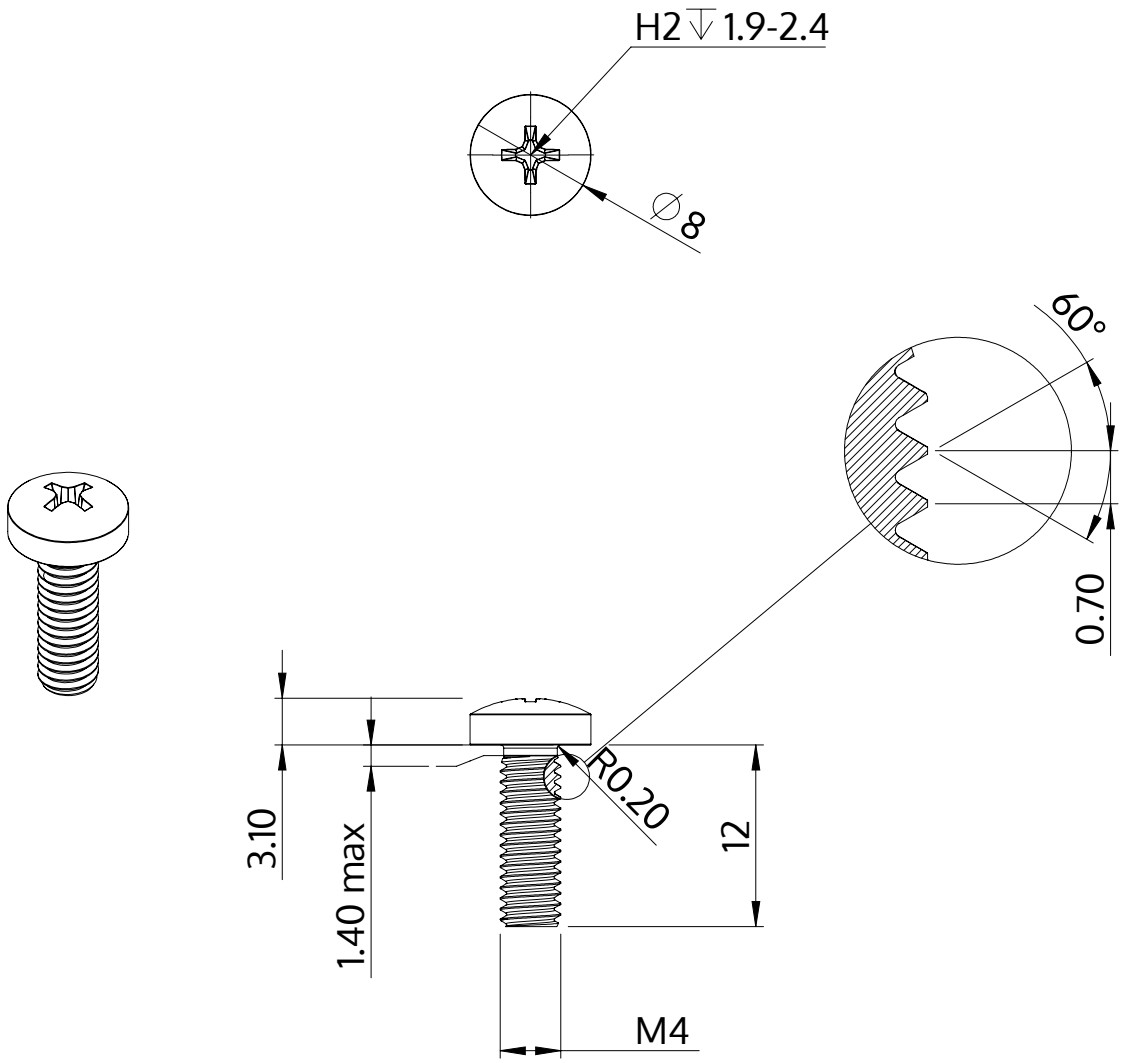

Popis	STM32 4.0x12.0 - H2
Materiál	Nerezová ocel A2
Povrch	holá, mořená a pásová ocel
Hmotnost	1.674 kg / 1000 Kus

SCREWERK	**STM320400120E**	
Metric výkres A4	Měřítko 2:1	2024-10