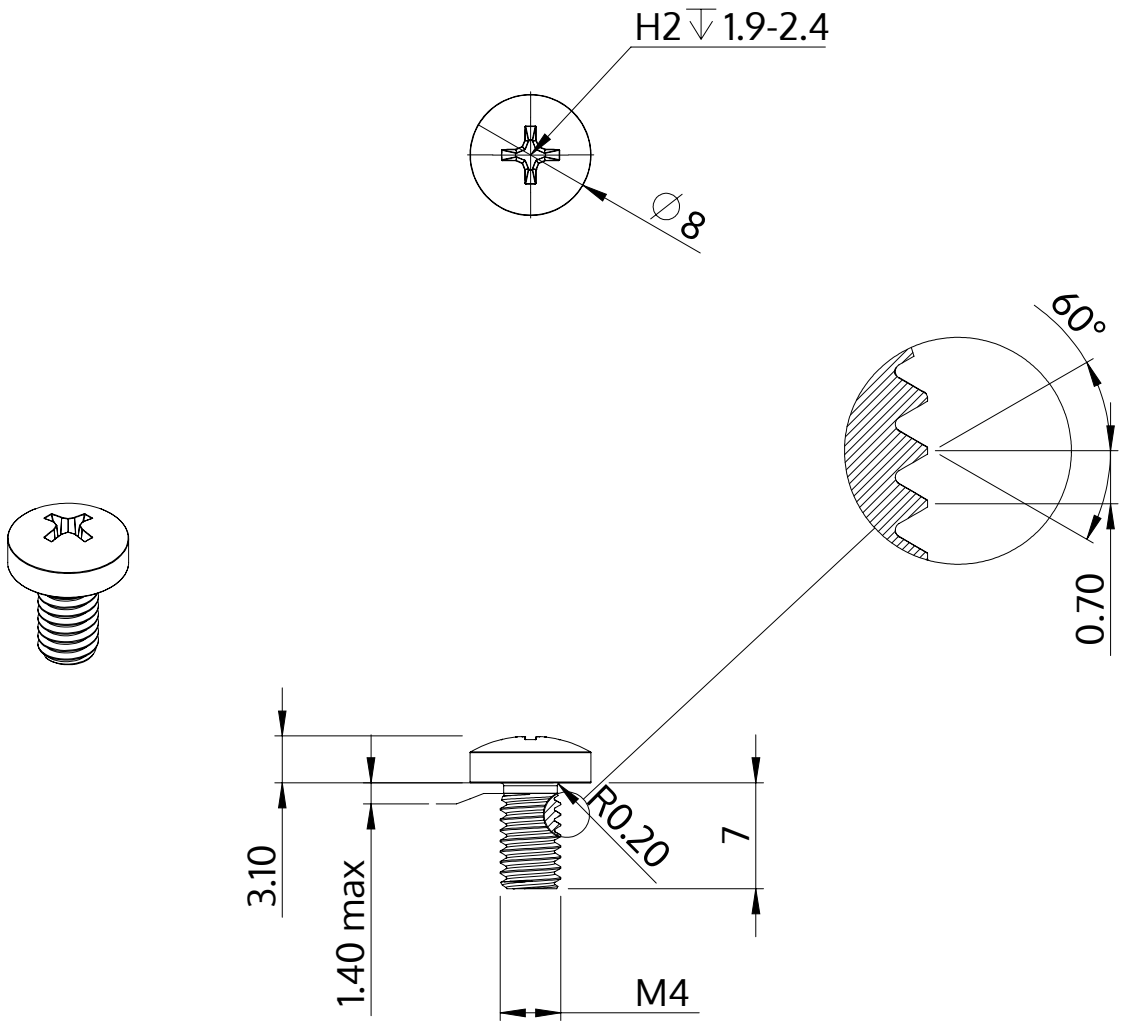

Beskrivelse	STM32 4.0x7.0 - H2
Materiale	Stål, forædlet
Overflade	galvaniseret 5-7 µm, tempret, blå / transparent passiveret
Vægt	1.305 kg / 1000 stykke

SCREWERK	**STM320400070S**	
Metrisk tegning A4	Skalering 2:1	2024-10