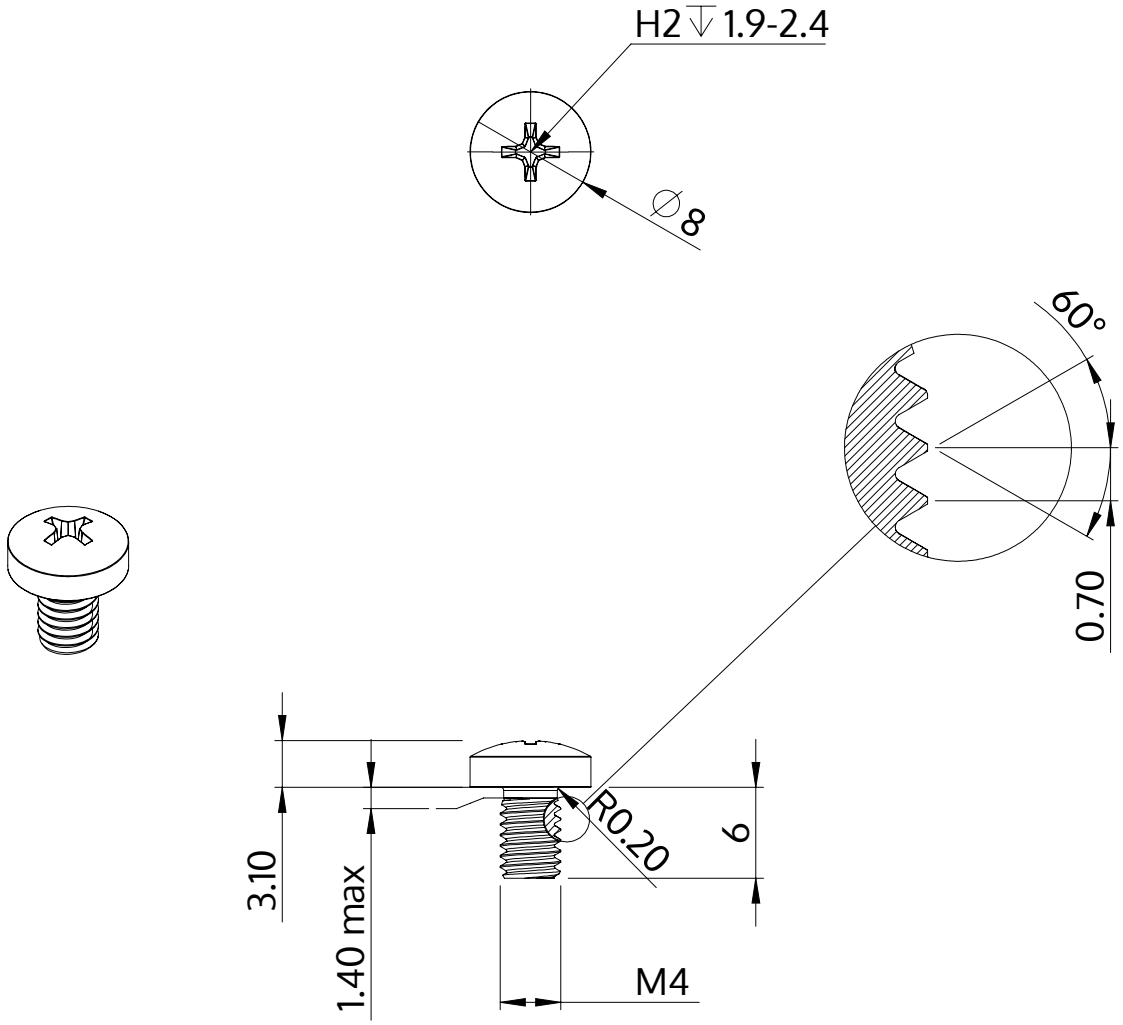

Opis	STM32 4.0x6.0 - H2
Materiał	Stal, hartowana
Powierzchnia	ZiNi czarna-pasywowana, temperowana, uszczelniona
Waga	1.231 kg / 1000 sztuk

SCREWERK	**STM320400060B**	
Rysunek metryczny A4	Skala 2:1	2024-10