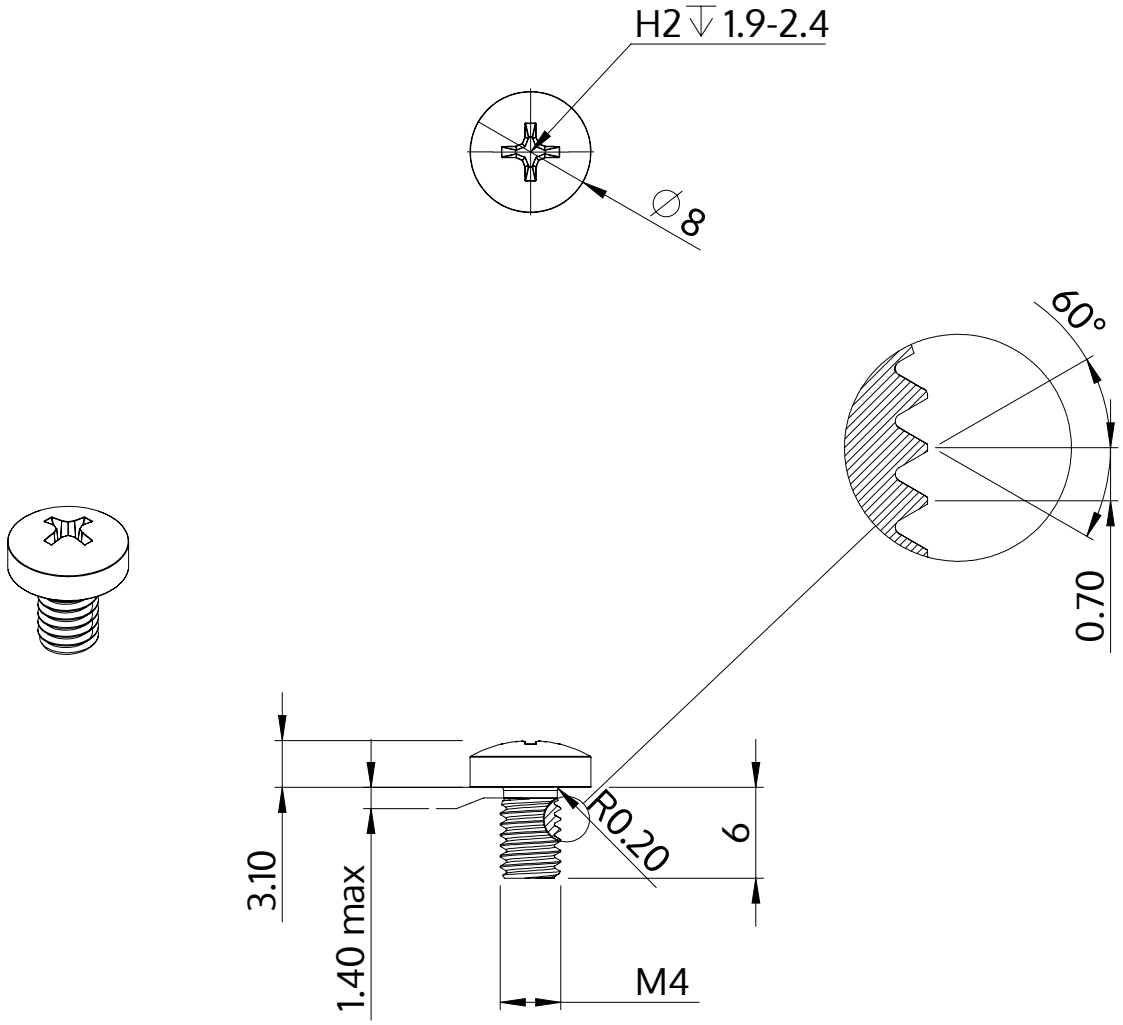

Descripción	STM32 4.0x6.0 - H2
Material	Acero, endurecido
Superficie	Zinc-Niquelado, pasivado negro/ sin Cr-VI, recocido, sellado
Peso	1.231 kg / 1000 Piezas

SCREWERK	**STM320400060B**	
Diseño métrico	Escalada 2:1	2024-10