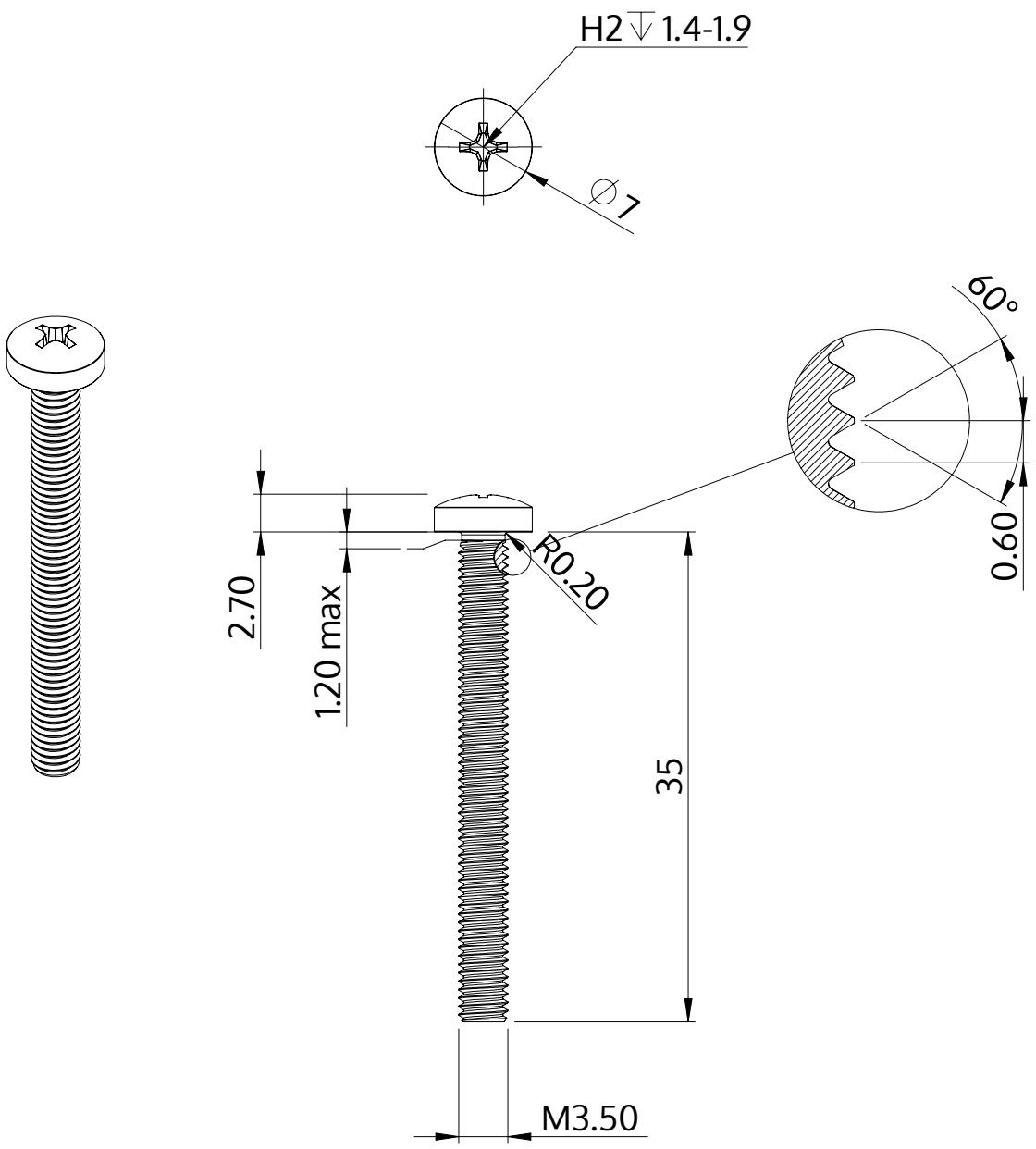

Descriere	STM32 3.5x35.0 - H2
Material	oțel, călit
Exterior	zincat 5-7 µm, recopt, pasivat transparent/albastru
Greutate	2.504 kg / 1000 unități

SCREWERK	**STM320350350S**	
Desen metric A4	Scalarea 2:1	2024-10