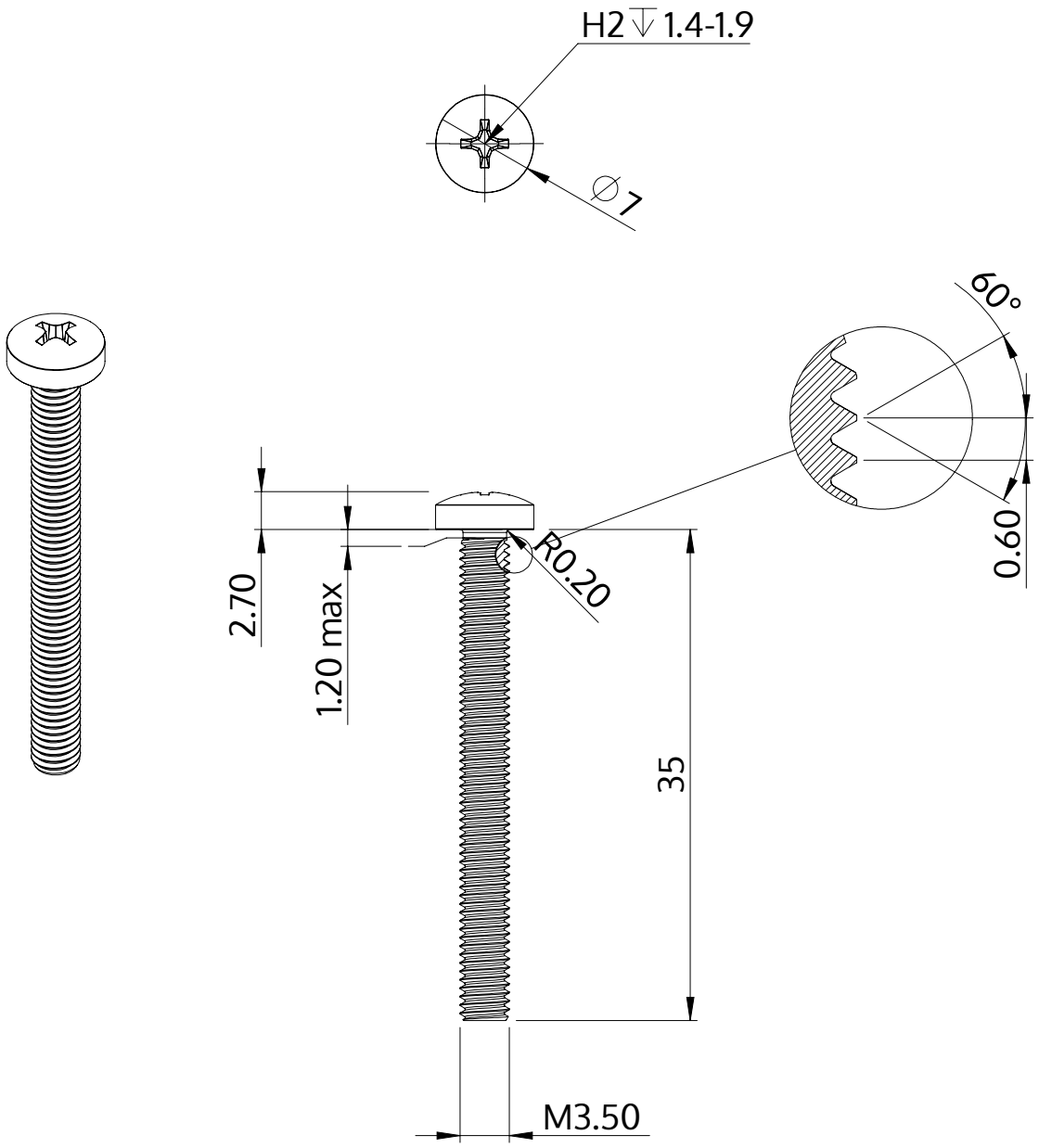

Beschrijving	STM32 3.5x35.0 - H2
Materiaal	veredeld staal
Oppervlak	verzinkt 5-7 µm, getempert, blauw / transparant gepassiveerd
Gewicht	2.504 kg / 1000 stuk

SCREWERK	**STM320350350S**	
Metrische tekening A4	Schaal None:1	2024-04