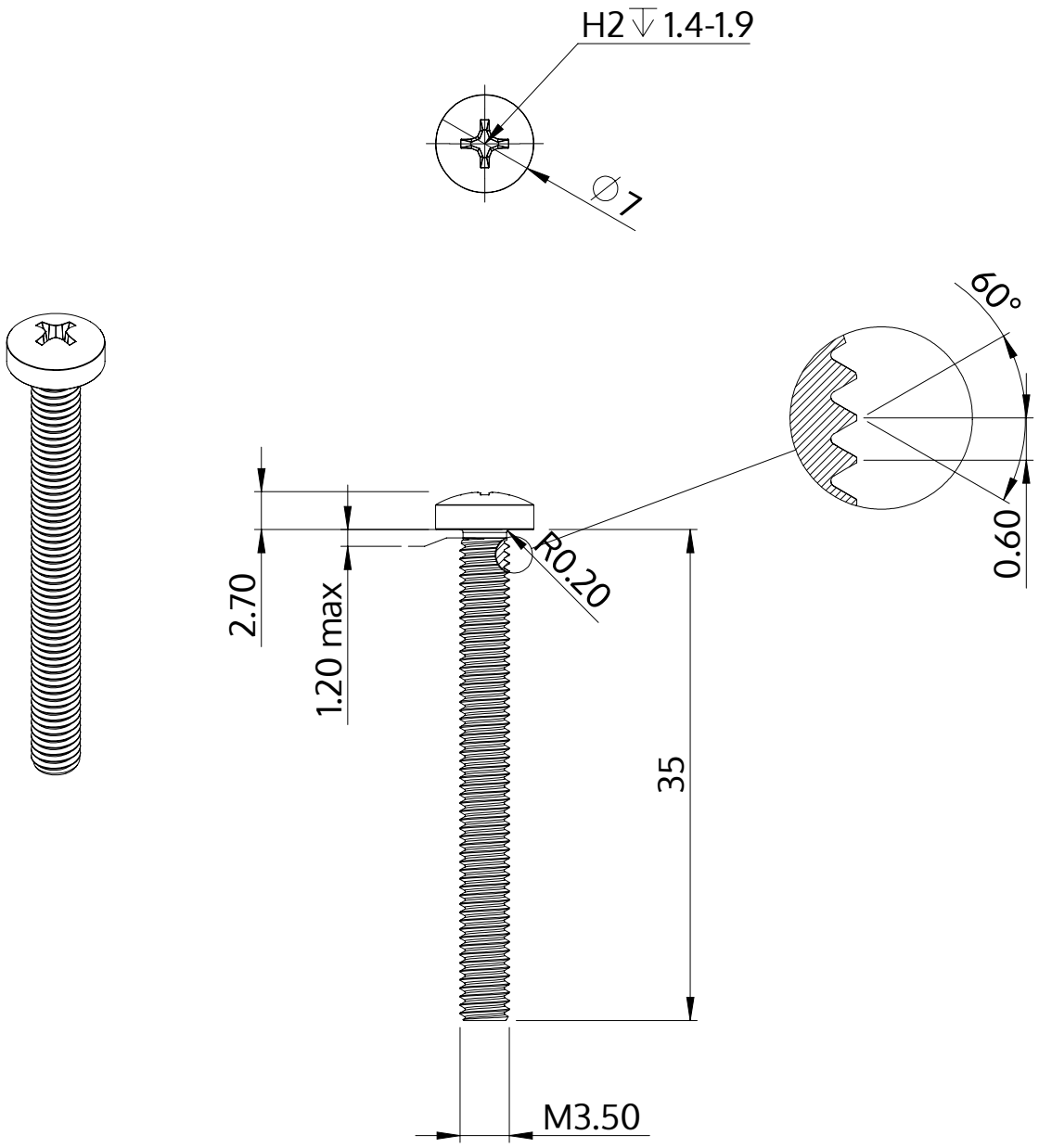

Opis	STM32 3.5x35.0 - H2
Materiał	Stal szlachetna A2
Powierzchnia	Prosta, bejcowana i pasywowana
Waga	2.504 kg / 1000 sztuk

SCREWERK	**STM320350350E**	
Rysunek metryczny A4	Skala 2:1	2024-10