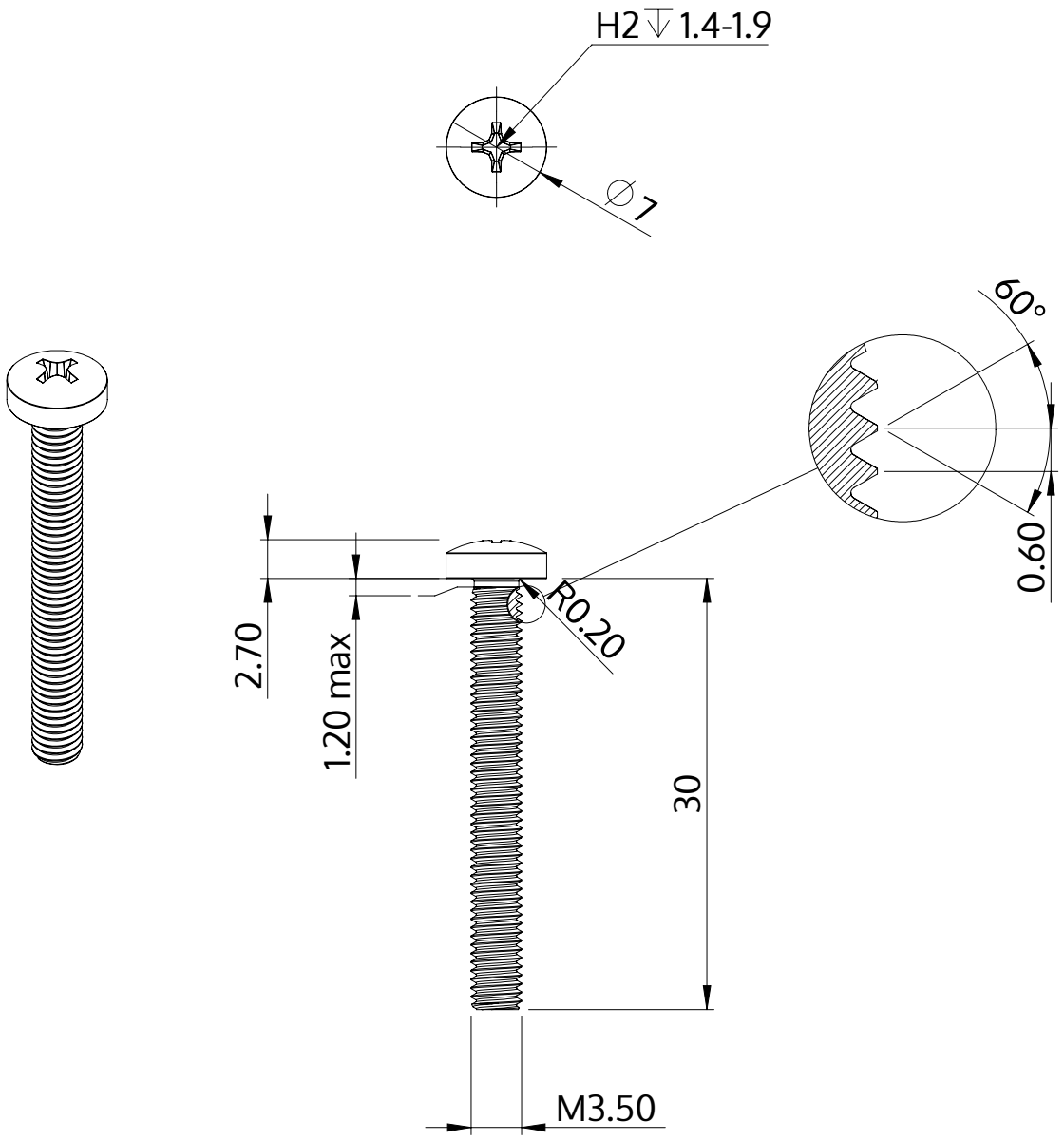

Descrição	STM32 3.5x30.0 - H2
Material	aço, endurecido
Superfície	zincado 5-7 µm, galvanizado, azul / passivado transparente
Peso	2.217 kg / 1000 peças

SCREWERK	**STM320350300S**	
Desenho Métrico A4	Escala 2:1	2024-10