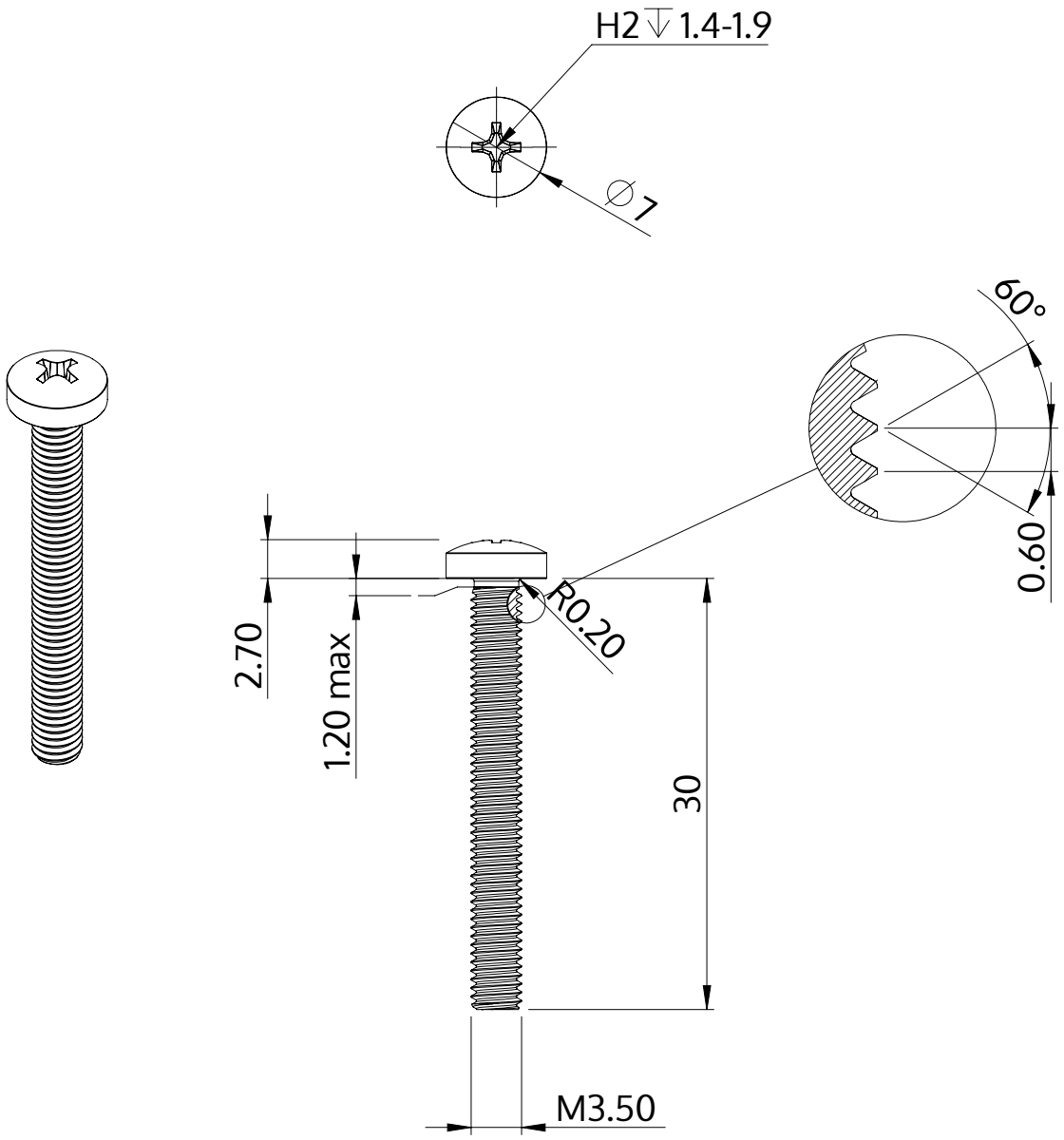

Beskrivning	STM32 3.5x30.0 - H2
Material	rostfritt stål A2
Yta	blank och passiviserad
Vikt	2.217 kg / 1000 styck

SCREWERK	**STM320350300E**	
Metrisk skiss A4	Skala 2:1	2024-10