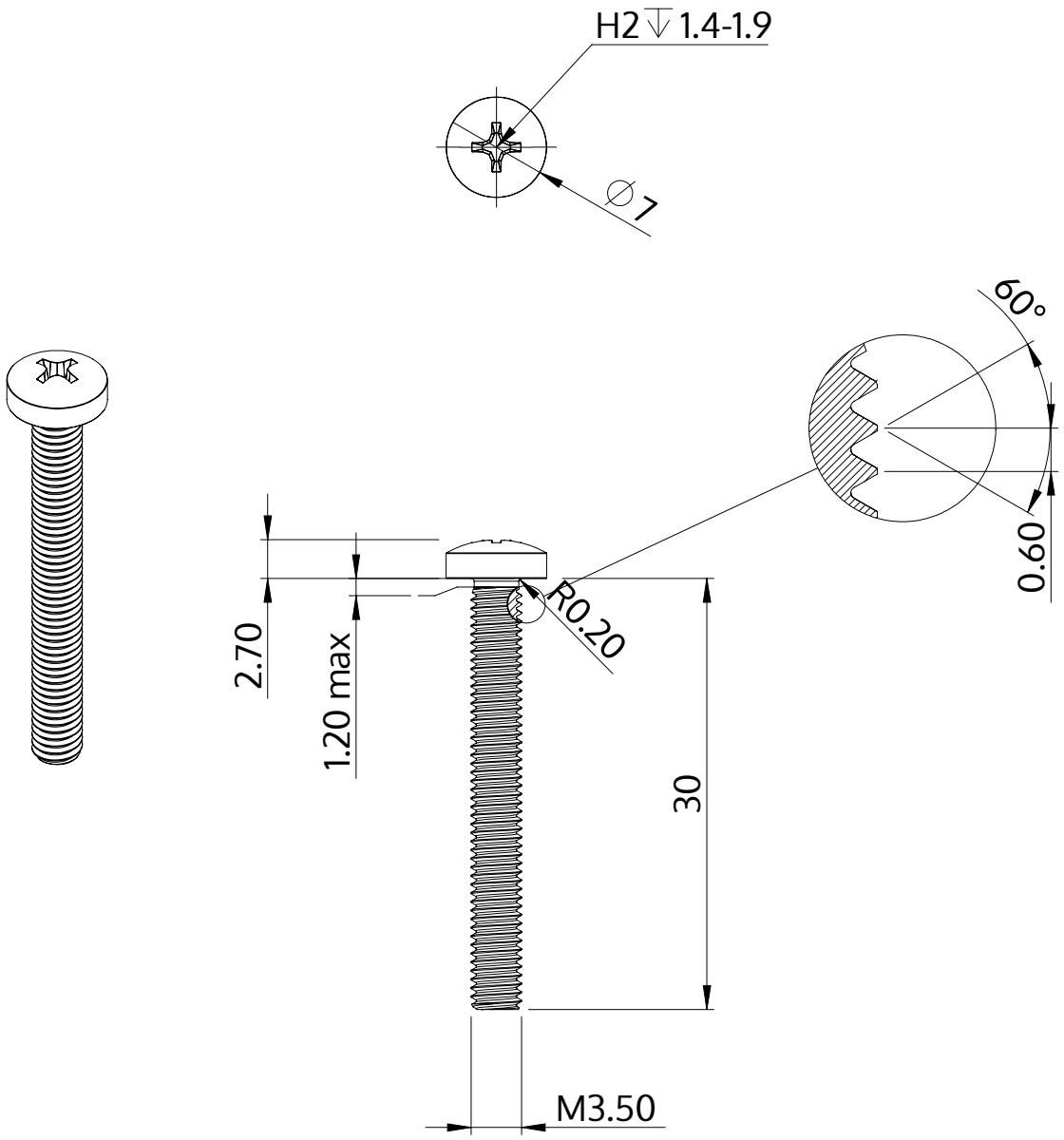

Beschreibung	STM32 3.5x30.0 - H2
Werkstoff	Edelstahl A2
Oberfläche	blank, gebeizt und passiviert
Gewicht	2.217 kg / 1000 Stück

SCREWERK	**STM320350300E**	
Metrische Zeichnung A4	Skalierung None:1	2024-04