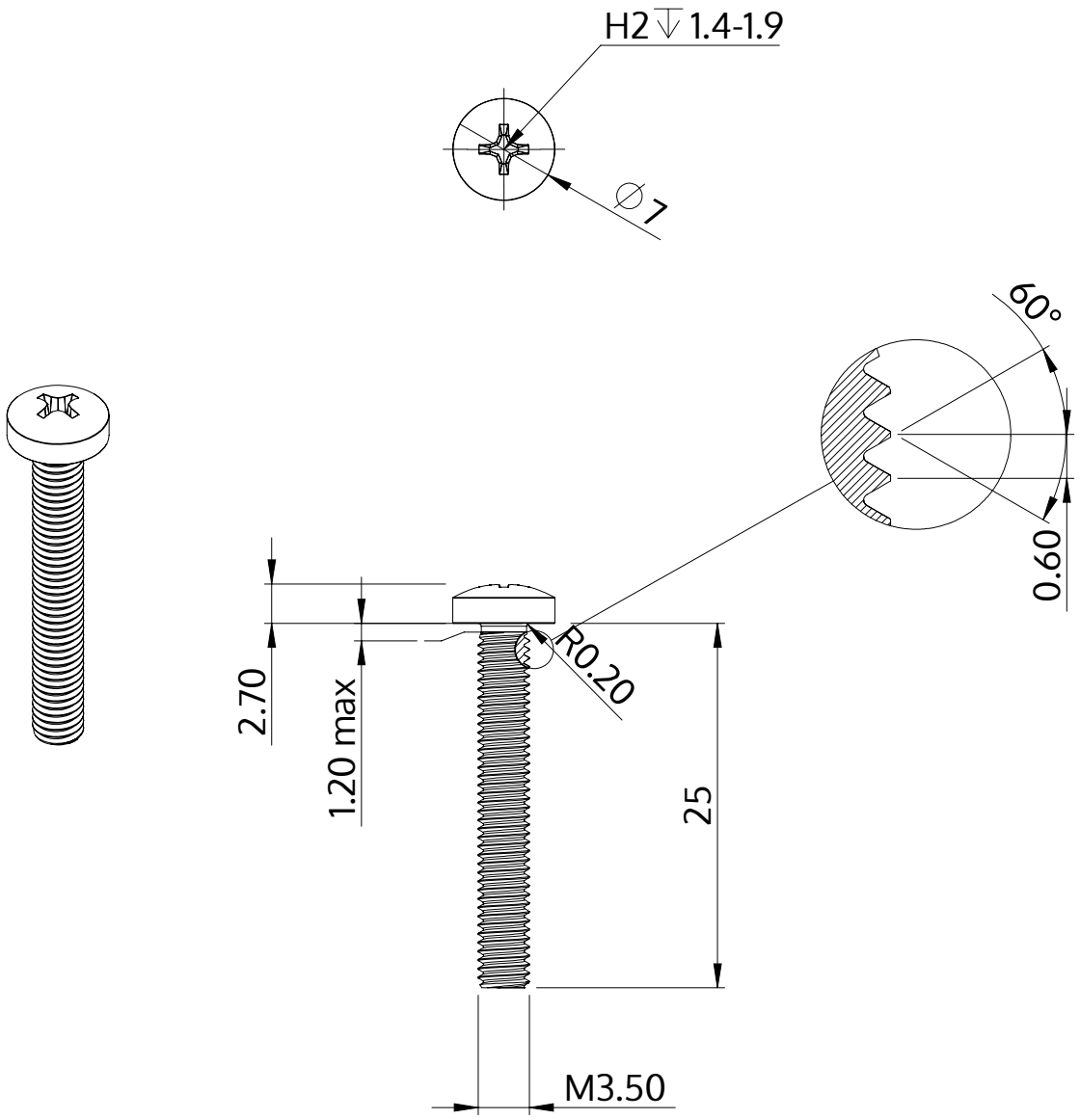

Beschreibung	STM32 3.5x25.0 - H2
Werkstoff	Stahl, vergütet
Oberfläche	ZnNi min. 5µm, schwarz passiviert, getempert, versiegelt
Gewicht	1.931 kg / 1000 Stück

SCREWERK	**STM320350250B**	
Metrische Zeichnung A4	Skalierung 2:1	2024-10