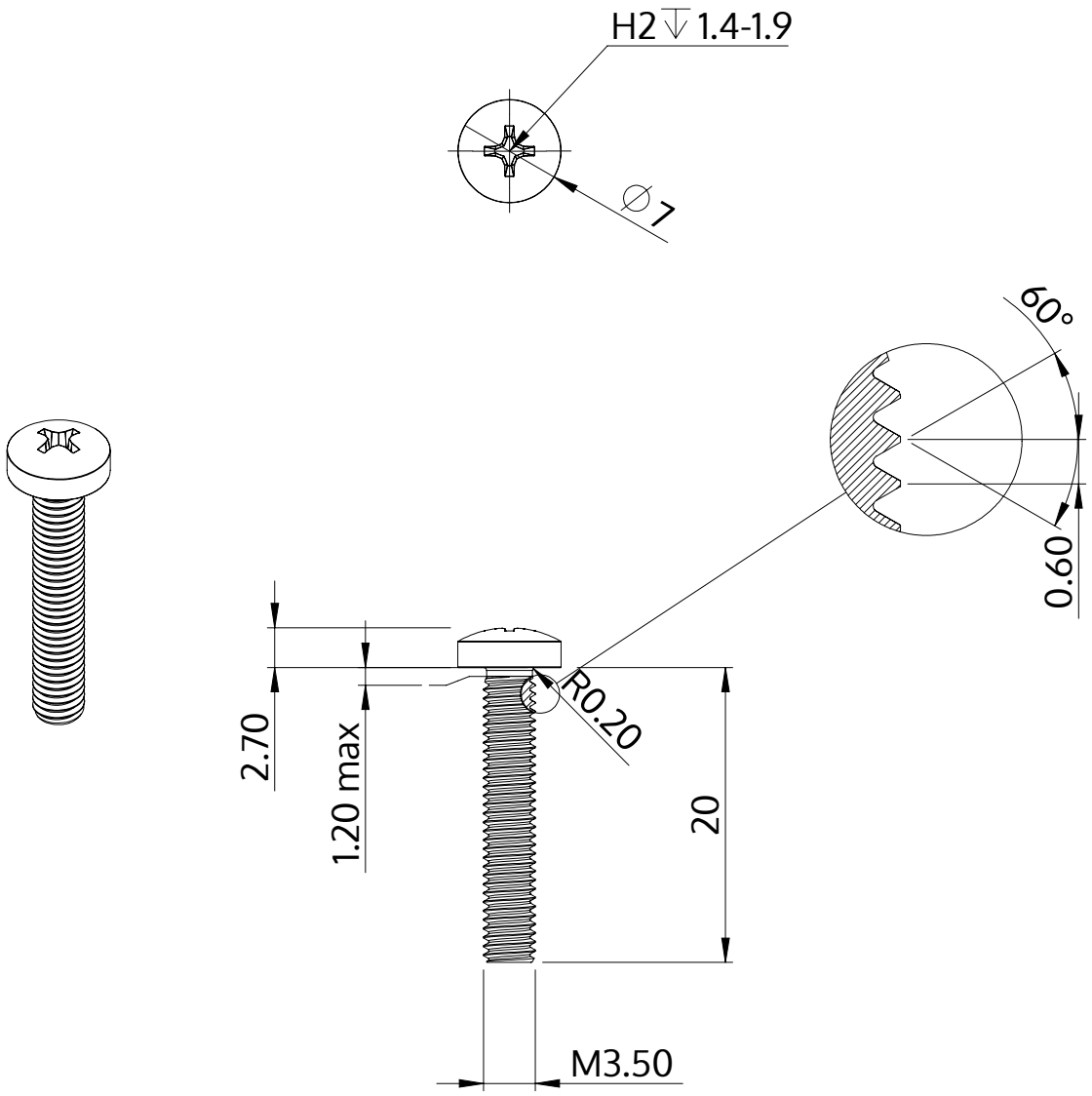


| | |
|---|---|
| Descrição | STM32 3.5x20.0 - H2 |
| Material | aço, endurecido |
| Superfície | zincado 5-7 µm, galvanizado, azul / passivado transparente |
| Peso | 1.644 kg / 1000 peças |

| | | |
|---|---|---|
| SCREWERK | **STM320350200S** | |
| Desenho Métrico A4 | Escala 2:1 | 2024-10 |