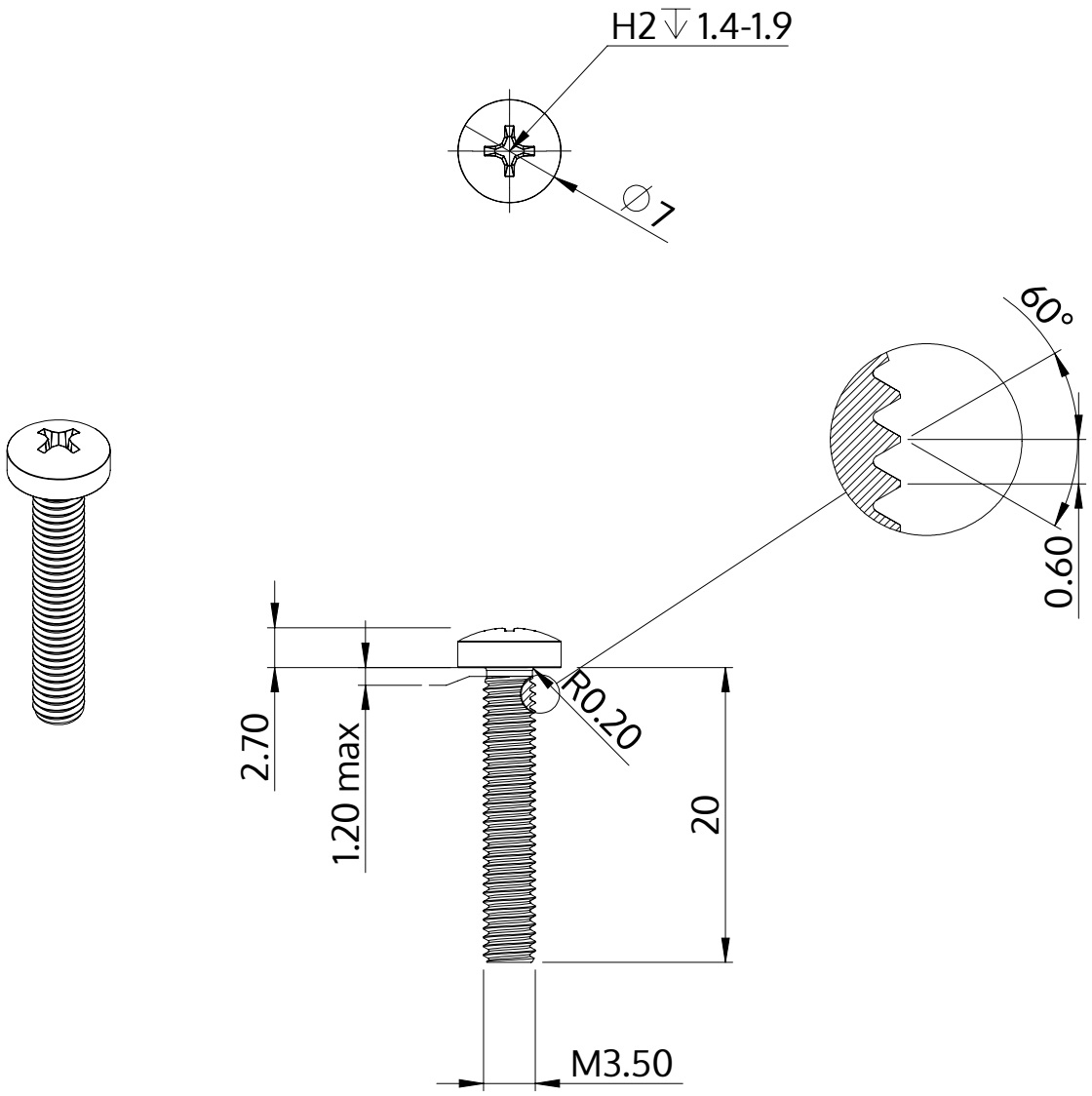

Описание	STM32 3.5x20.0 - H2
Материал	Нержавеющая сталь A2
Поверхность	Светлый отжиг и пассивация
Вес	1.644 kg / 1000 Штука

SCREWERK	**STM320350200E**	
Метрический чертеж A4	Шкала 2:1	2024-05