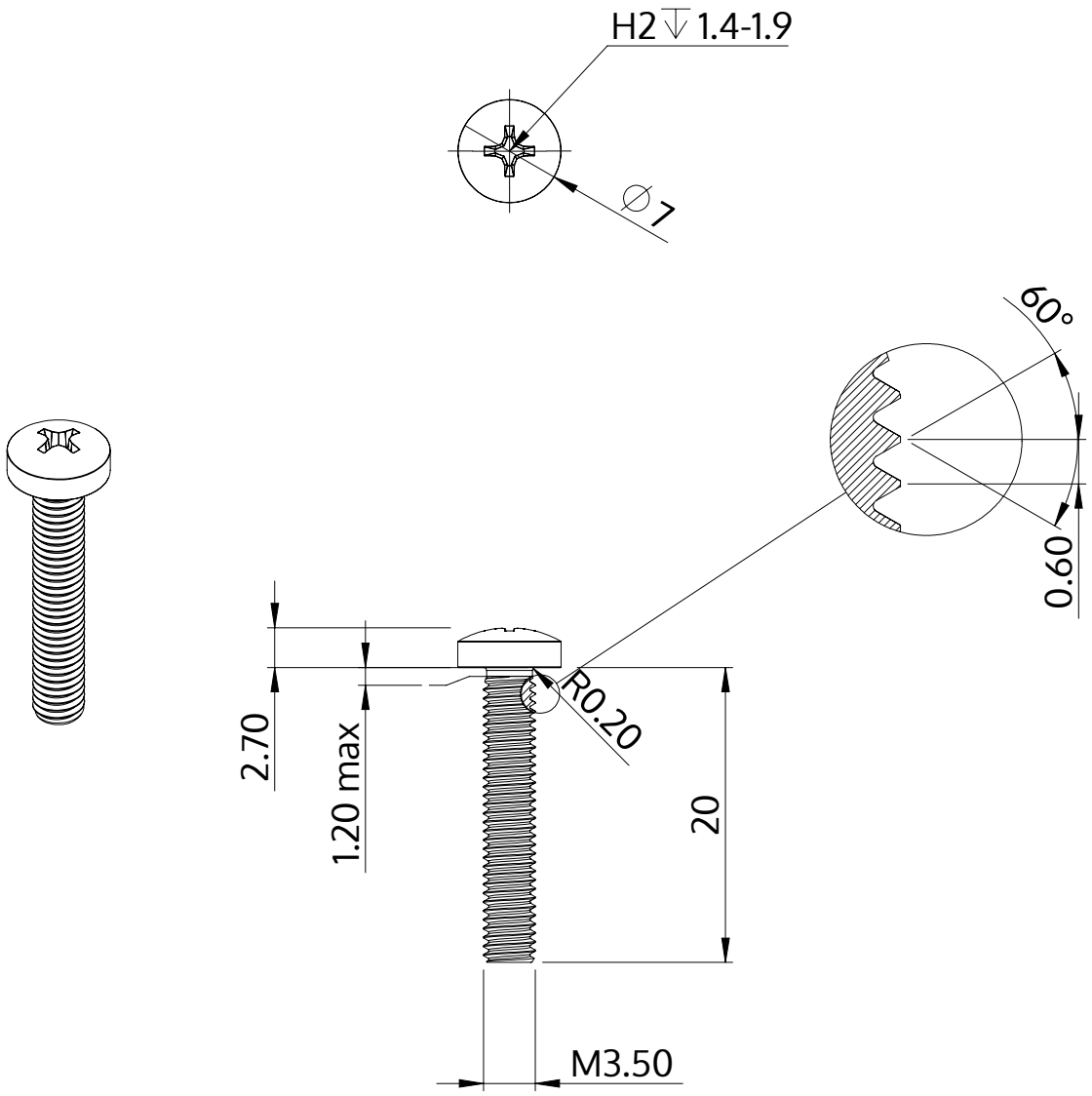

Description	STM32 3.5x20.0 - H2
Matière	Acier,trempé et revenu
Surface	Zinc Nickel passivé noir, trempée, scéllée
Poids	1.644 kg / 1000 Unité

SCREWERK	**STM320350200B**	
Dessin métrique A4	Redimensionner None:1	2024-04