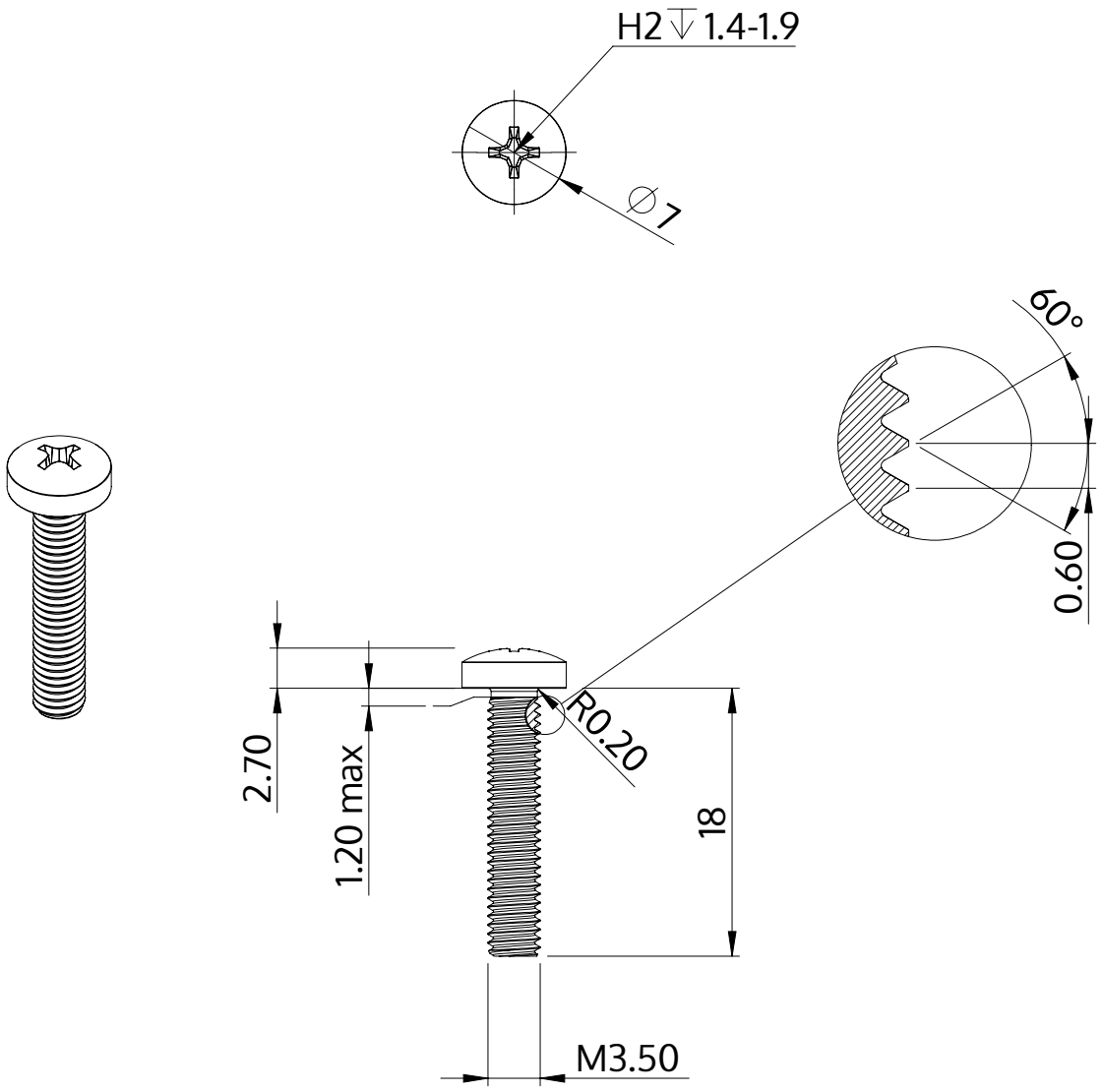

Beschrijving	STM32 3.5x18.0 - H2
Materiaal	veredeld staal
Oppervlak	verzinkt 5-7 µm, getempert, blauw / transparant gepassiveerd
Gewicht	1.529 kg / 1000 stuk

SCREWERK	**STM320350180S**	
Metrische tekening A4	Schaal 2:1	2024-10