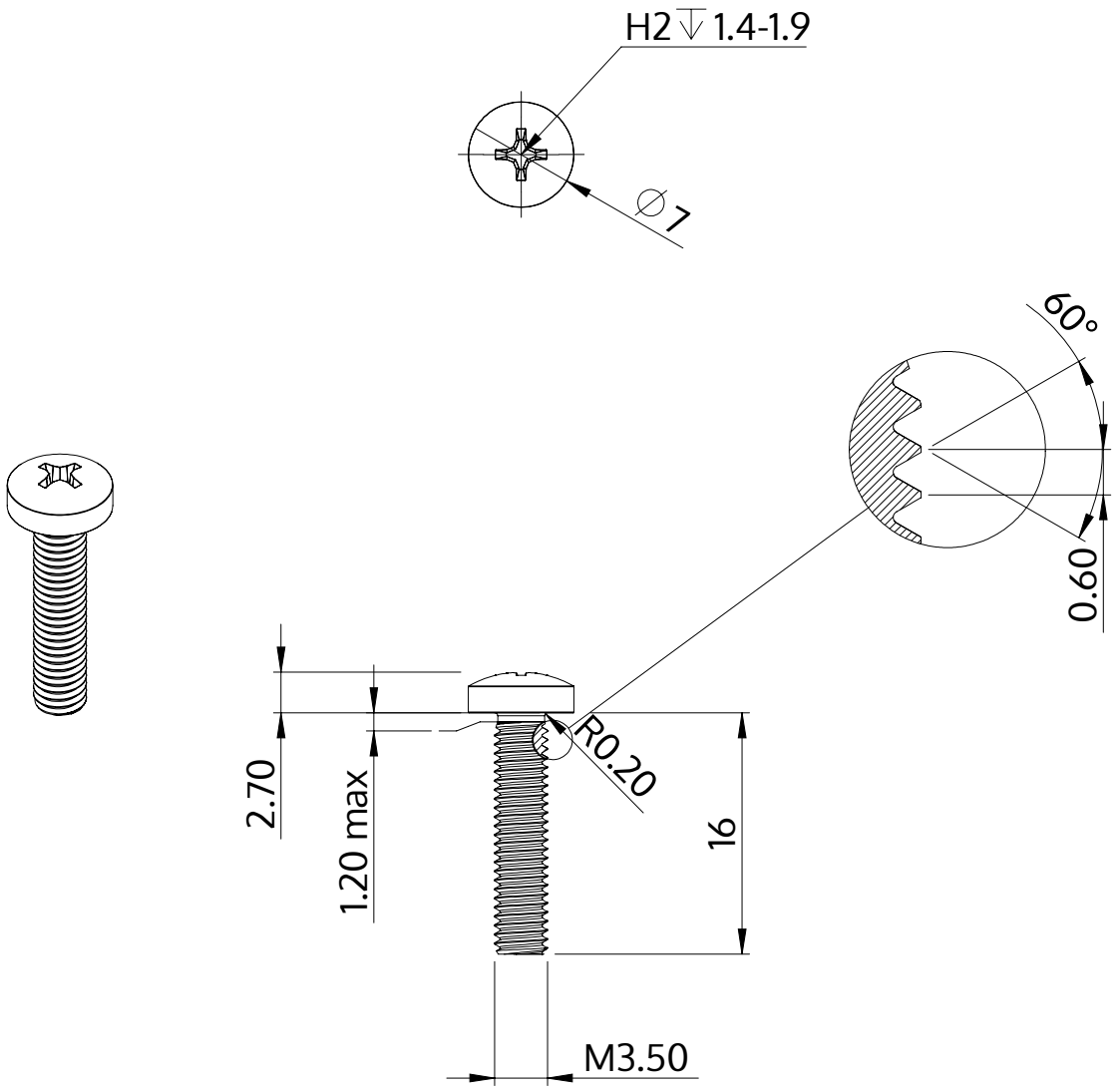

Açıklaması	STM32 3.5x16.0 - H2
Malzeme	Çelik, sertleştirilmiş
Kaplama	galvanizli 5-7 µm, temperliö mavi / şeffaf pasifleştirilmiştir
Ağırlık	1.415 kg / 1000 Adet

SCREWERK	**STM320350160S**	
Metrik çizim A4	Ölçeklendirme None:1	2024-04