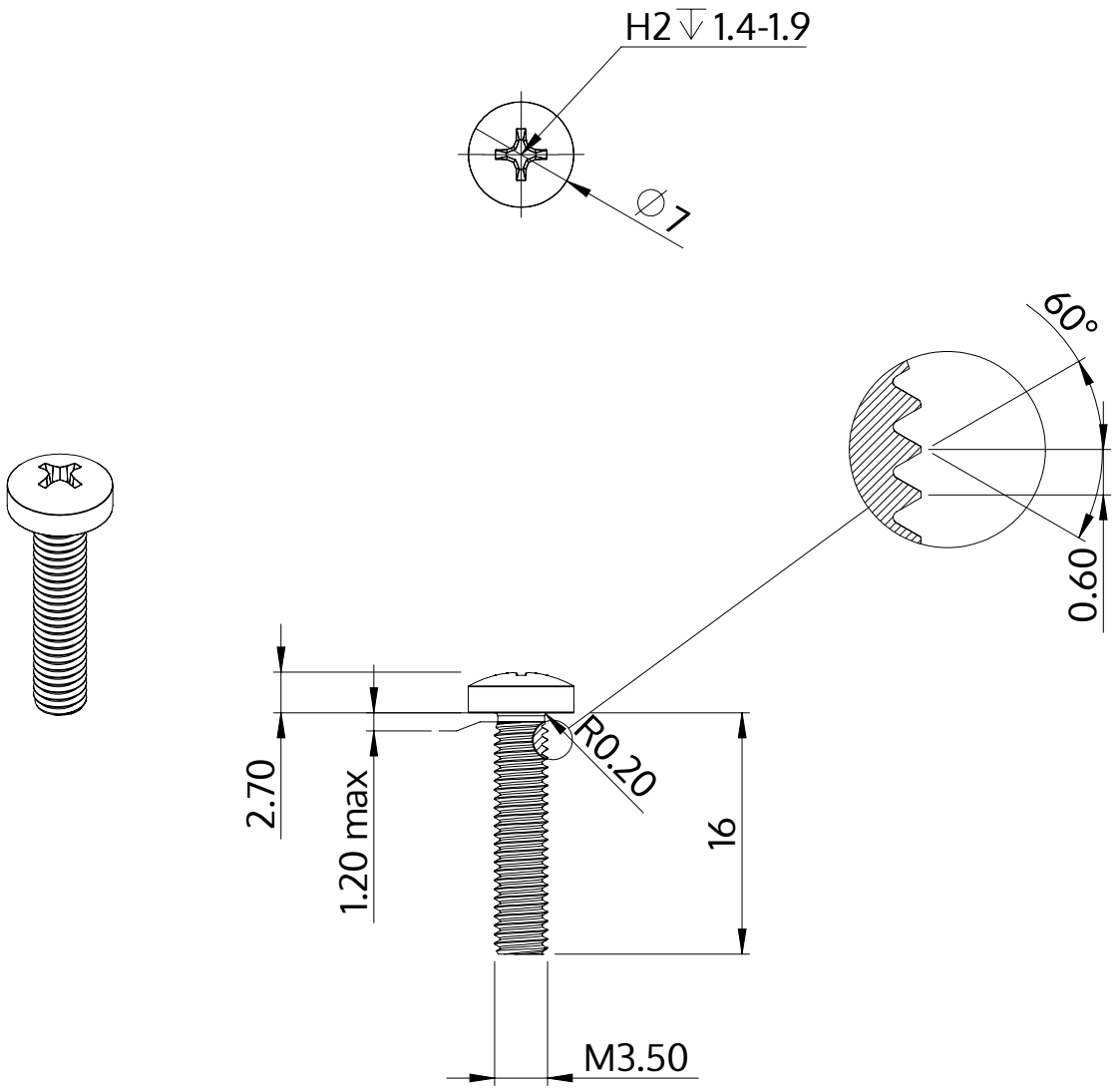

Beschreibung	STM32 3.5x16.0 - H2
Werkstoff	Stahl, vergütet
Oberfläche	verzinkt 5-7 µm, getempert, blau / transparent passiviert
Gewicht	1.415 kg / 1000 Stück

SCREWERK	**STM320350160S**	
Metrische Zeichnung A4	Skalierung 2:1	2024-10