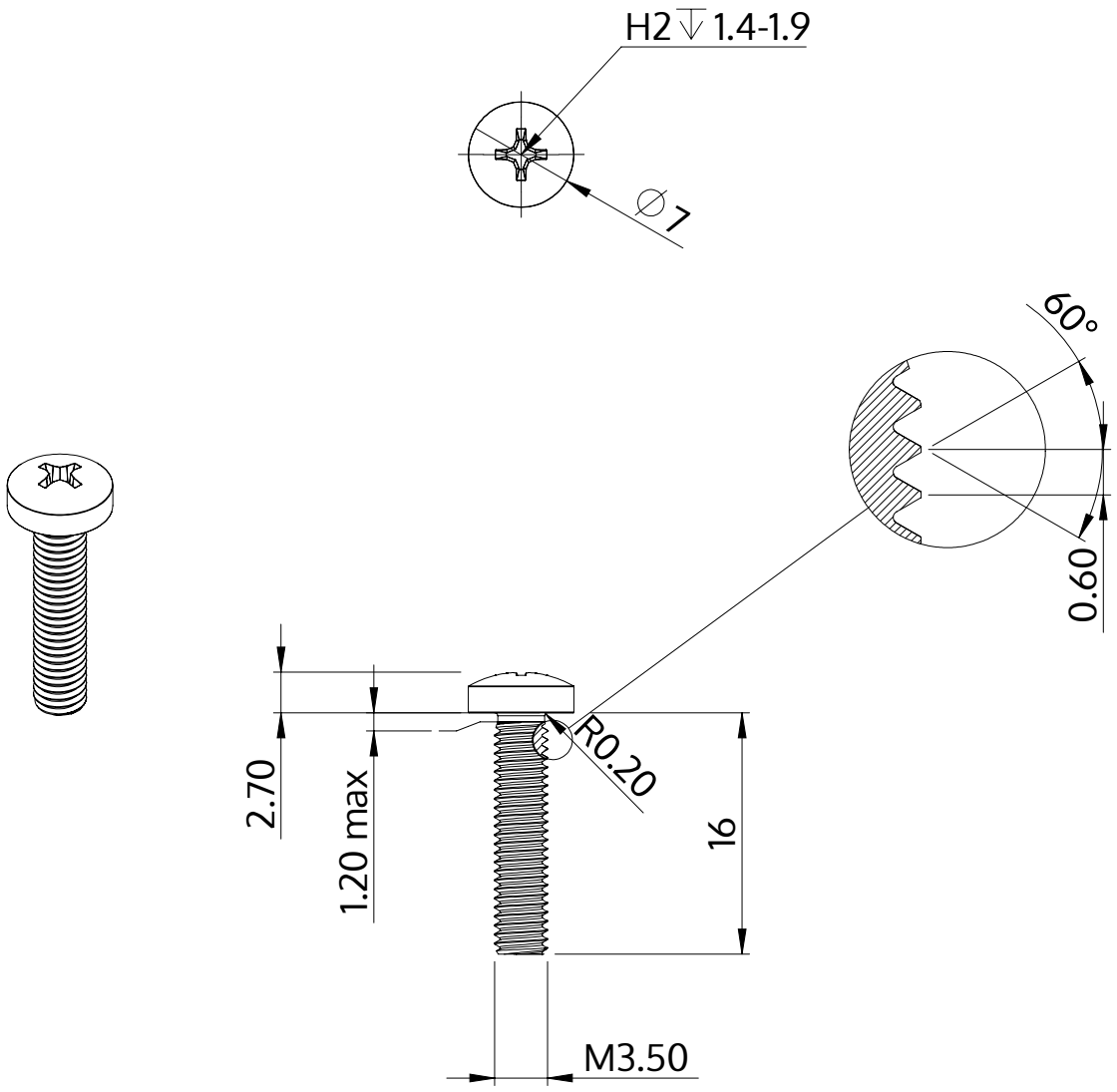

Beskrivning	STM32 3.5x16.0 - H2
Material	rostfritt stål A2
Yta	blank och passiviserad
Vikt	1.415 kg / 1000 styck

SCREWERK	**STM320350160E**	
Metrisk skiss A4	Skala 2:1	2024-10