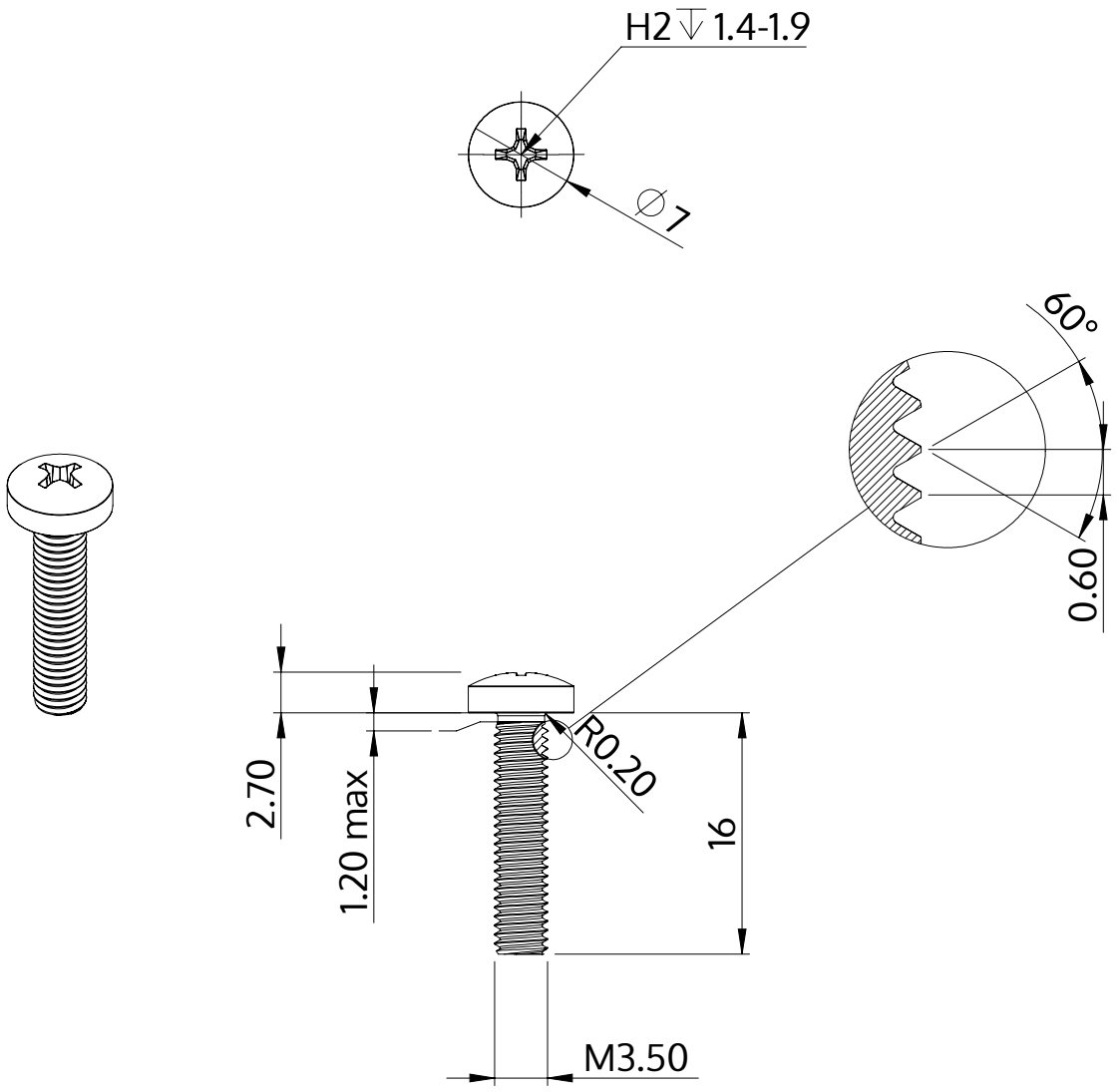

Beschrijving	STM32 3.5x16.0 - H2
Materiaal	roestvrij staal A2
Oppervlak	blank, geetst en gepassieveerd
Gewicht	1.415 kg / 1000 stuk

SCREWERK	**STM320350160E**	
Metrische tekening A4	Schaal 2:1	2024-10