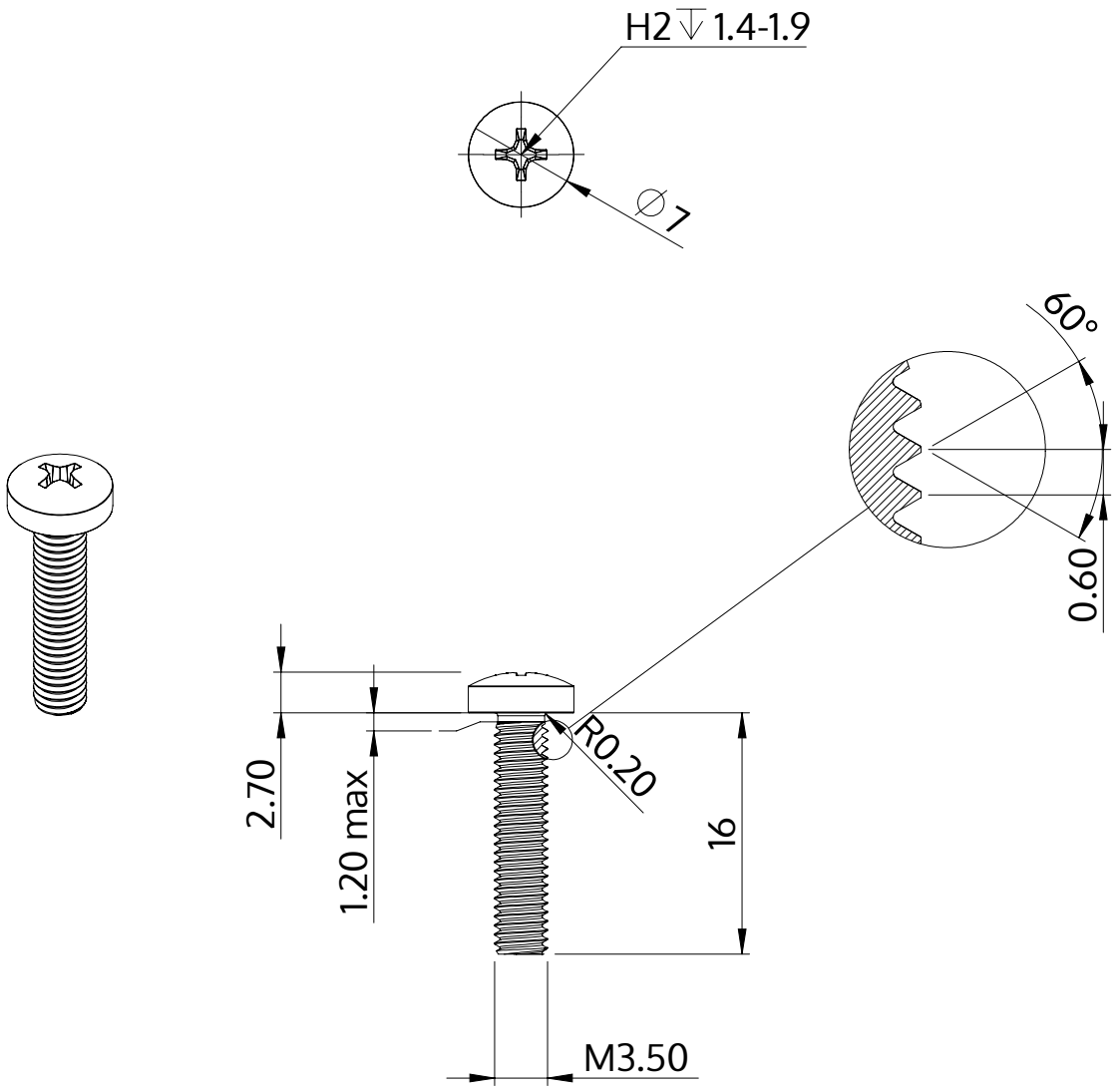

Descrição	STM32 3.5x16.0 - H2
Material	aço, endurecido
Superfície	Zincado Niquelado Galvanizado, Passivado negro
Peso	1.415 kg / 1000 peças

SCREWERK	**STM320350160B**	
Desenho Métrico A4	Escala 2:1	2024-10