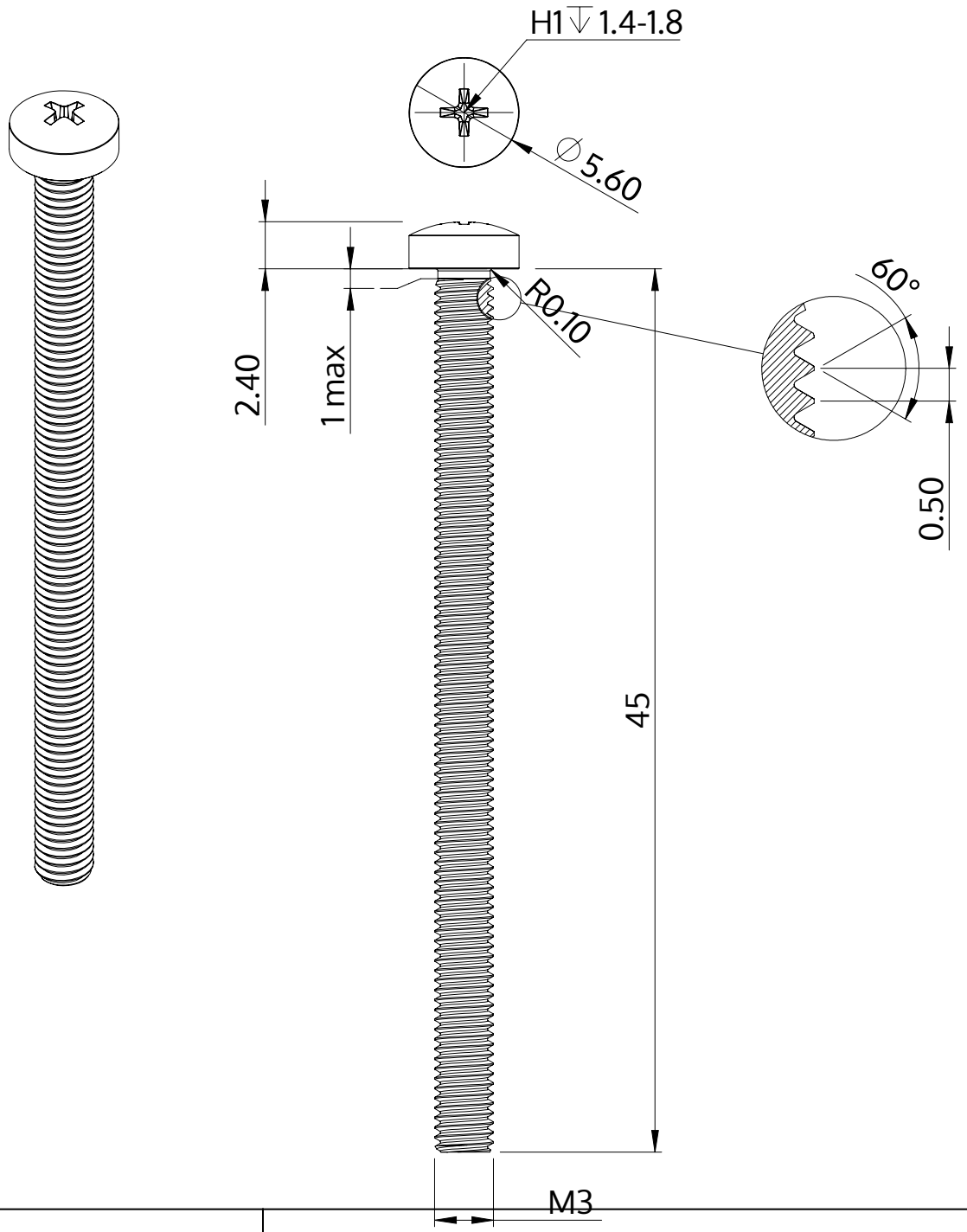

Descrizione	STM32 3.0x45.0 - H1
Materiale	acciaio, temprato
Superficie	zincato 5-7 micron, ricotto, blu / trasparente passivato
Peso	2.214 kg / 1000 pezzi

SCREWERK	**STM320300450S**	
Disegno metrico A4	Scala None:1	2024-04