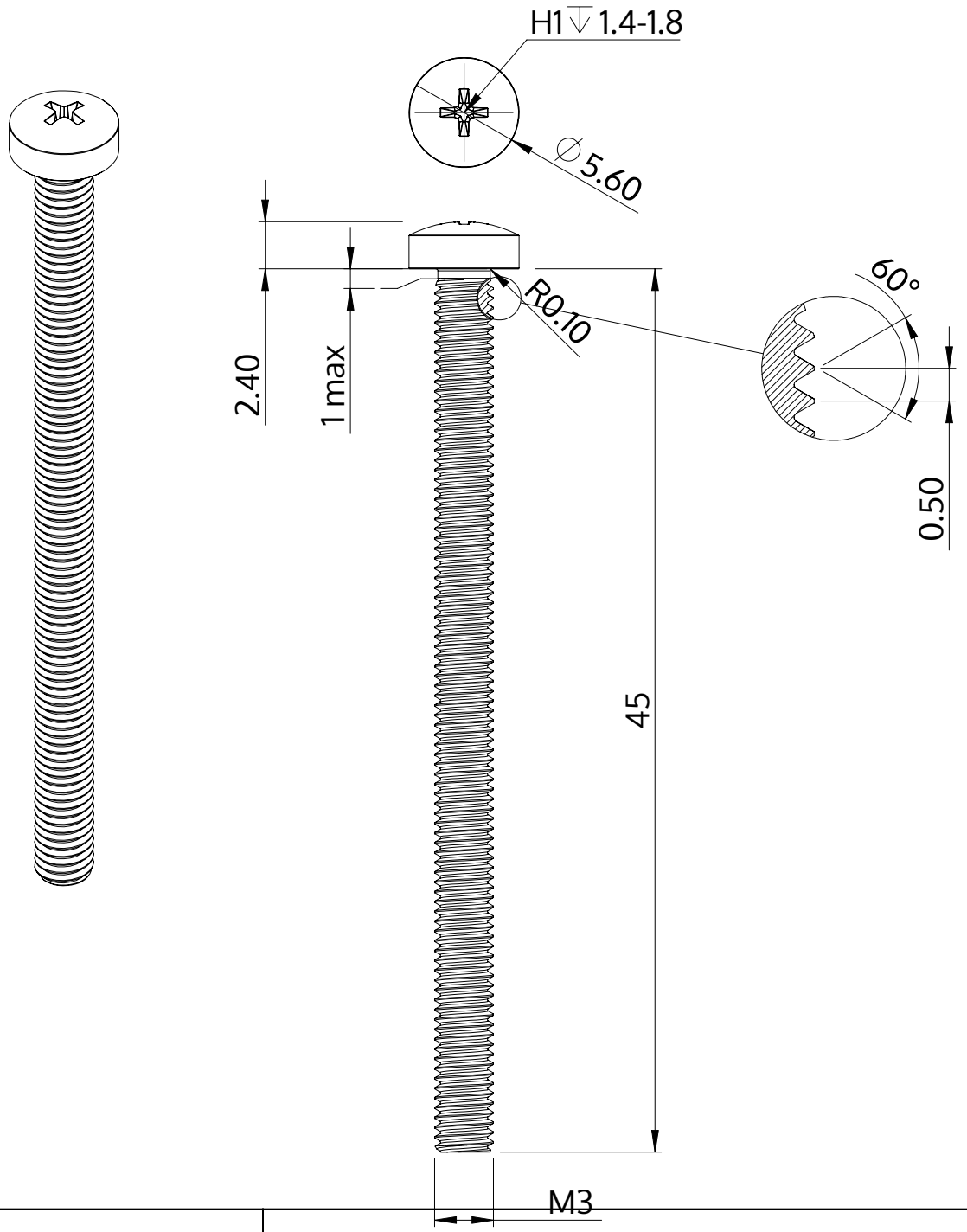

Descripción	STM32 3.0x45.0 - H1
Material	Acero, endurecido
Superficie	galvanizado 5-7 micras, recocido, azul / pasivado transparente
Peso	2.214 kg / 1000 Piezas

SCREWERK	**STM320300450S**	
Diseño métrico	Escalada None:1	2024-04