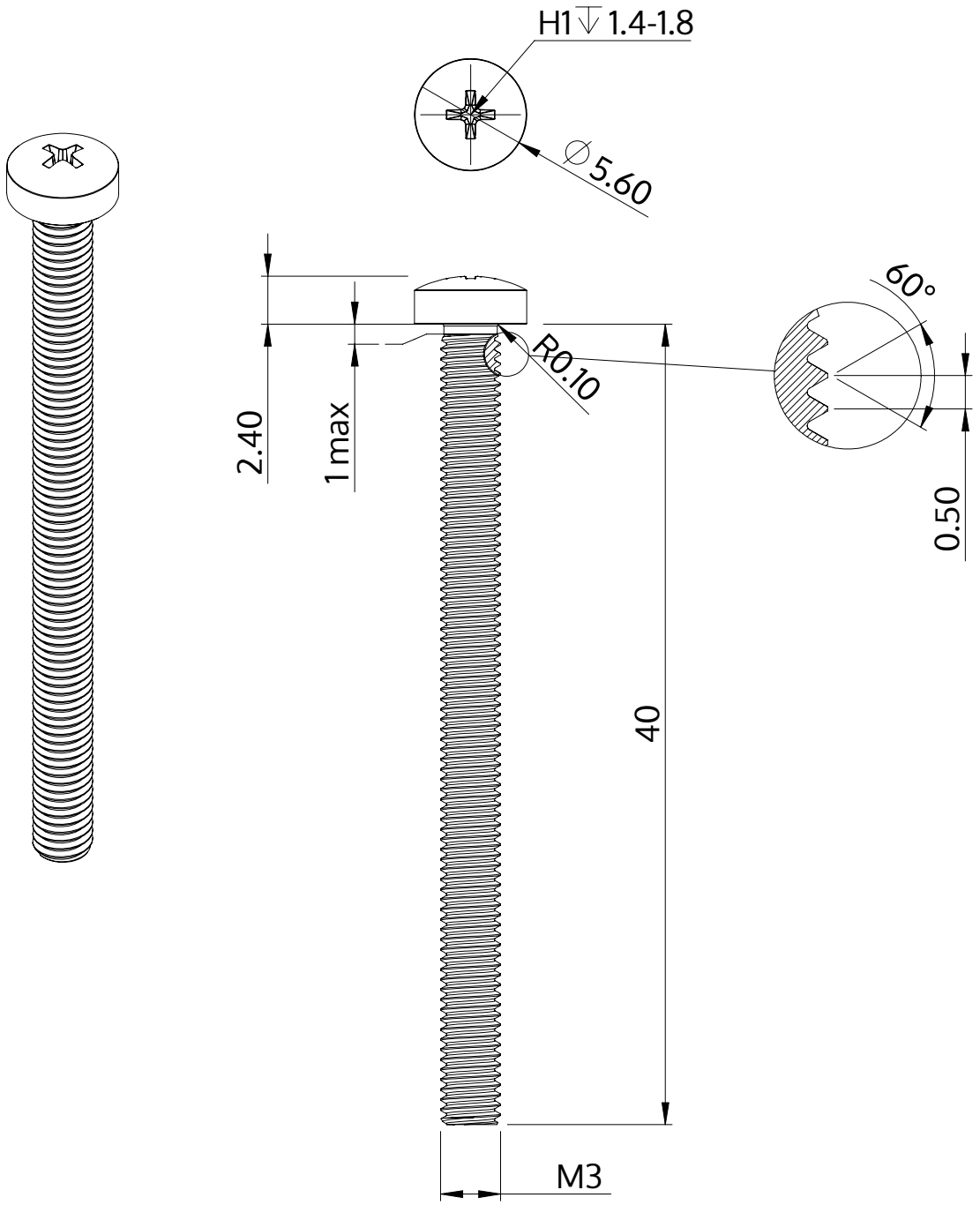

Descrizione	STM32 3.0x40.0 - H1
Materiale	acciaio, temprato
Superficie	Placcato Zinco-Nichel, passivato nero, ricotto, sigillato
Peso	2.003 kg / 1000 pezzi

SCREWERK	**STM320300400B**	
Disegno metrico A4	Scala None:1	2024-04