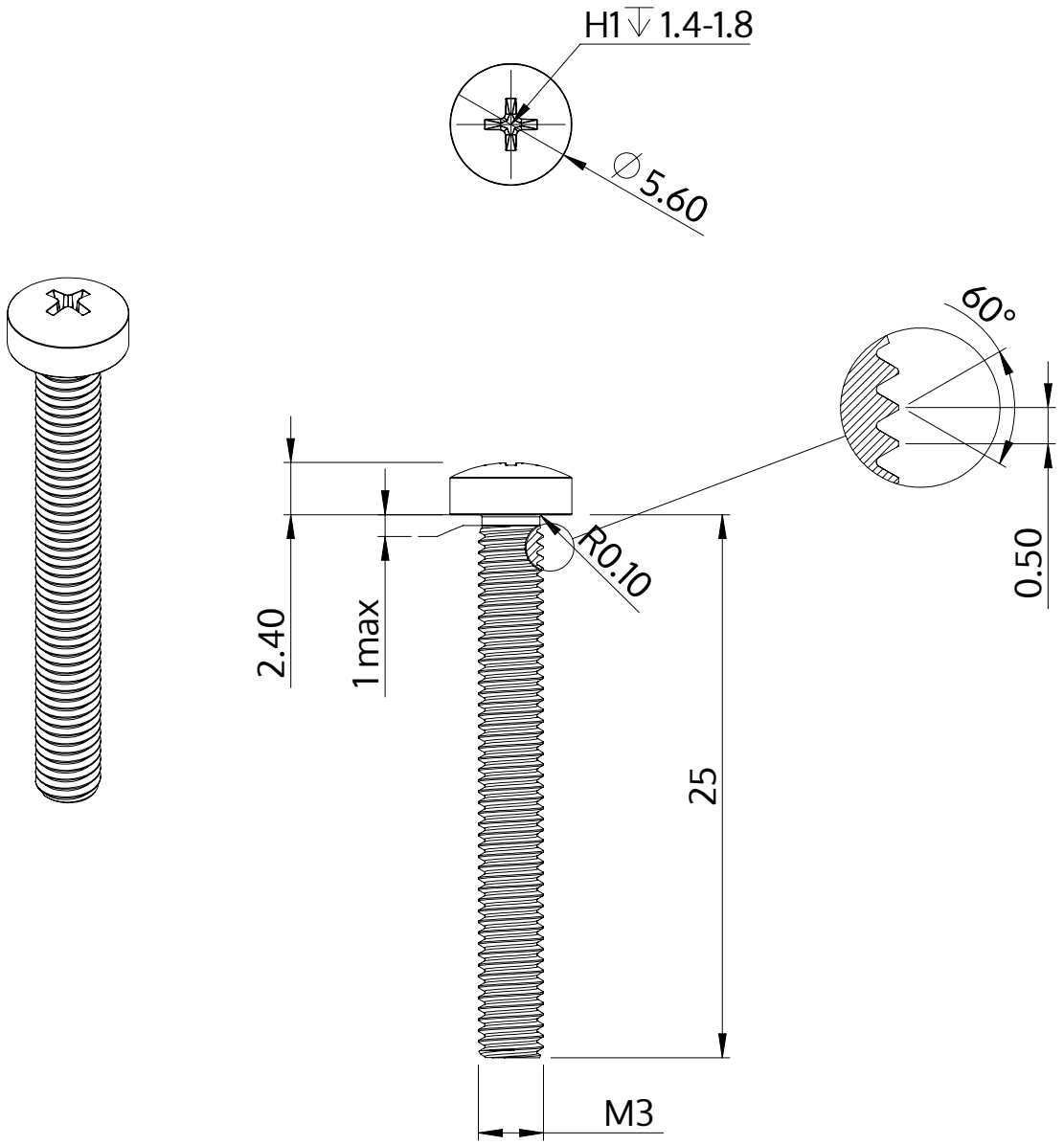

Descrição	STM32 3.0x25.0 - H1
Material	aço, endurecido
Superfície	zincado 5-7 µm, galvanizado, azul / passivado transparente
Peso	1.368 kg / 1000 peças

SCREWERK	**STM320300250S**	
Desenho Métrico A4	Escala 3:1	2024-10