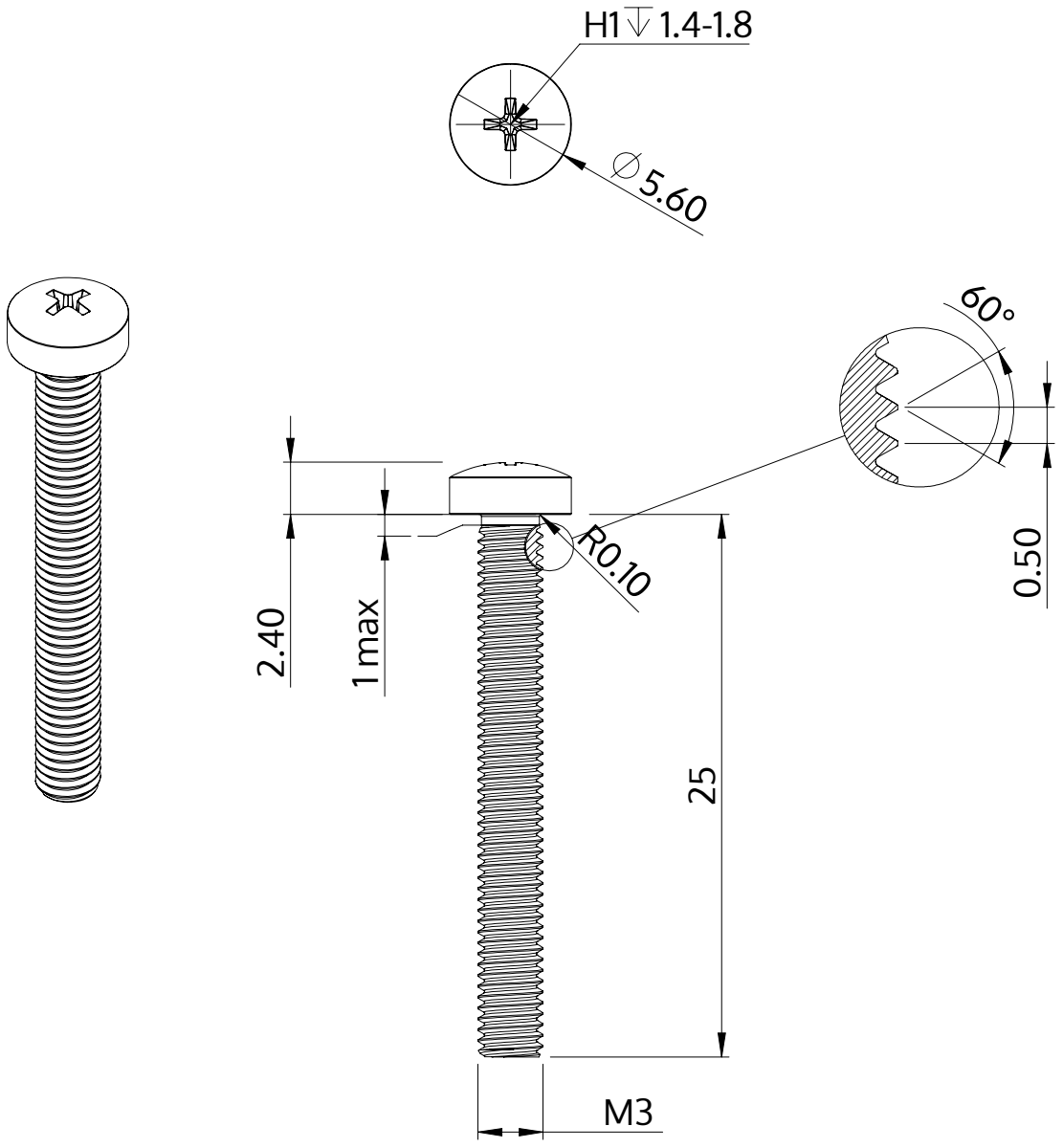

Описание	STM32 3.0x25.0 - H1
Материал	Нержавеющая сталь A2
Поверхность	Светлый отжиг и пассивация
Вес	1.368 kg / 1000 Штука

SCREWERK	**STM320300250E**	
Метрический чертеж A4	Шкала None:1	2024-04