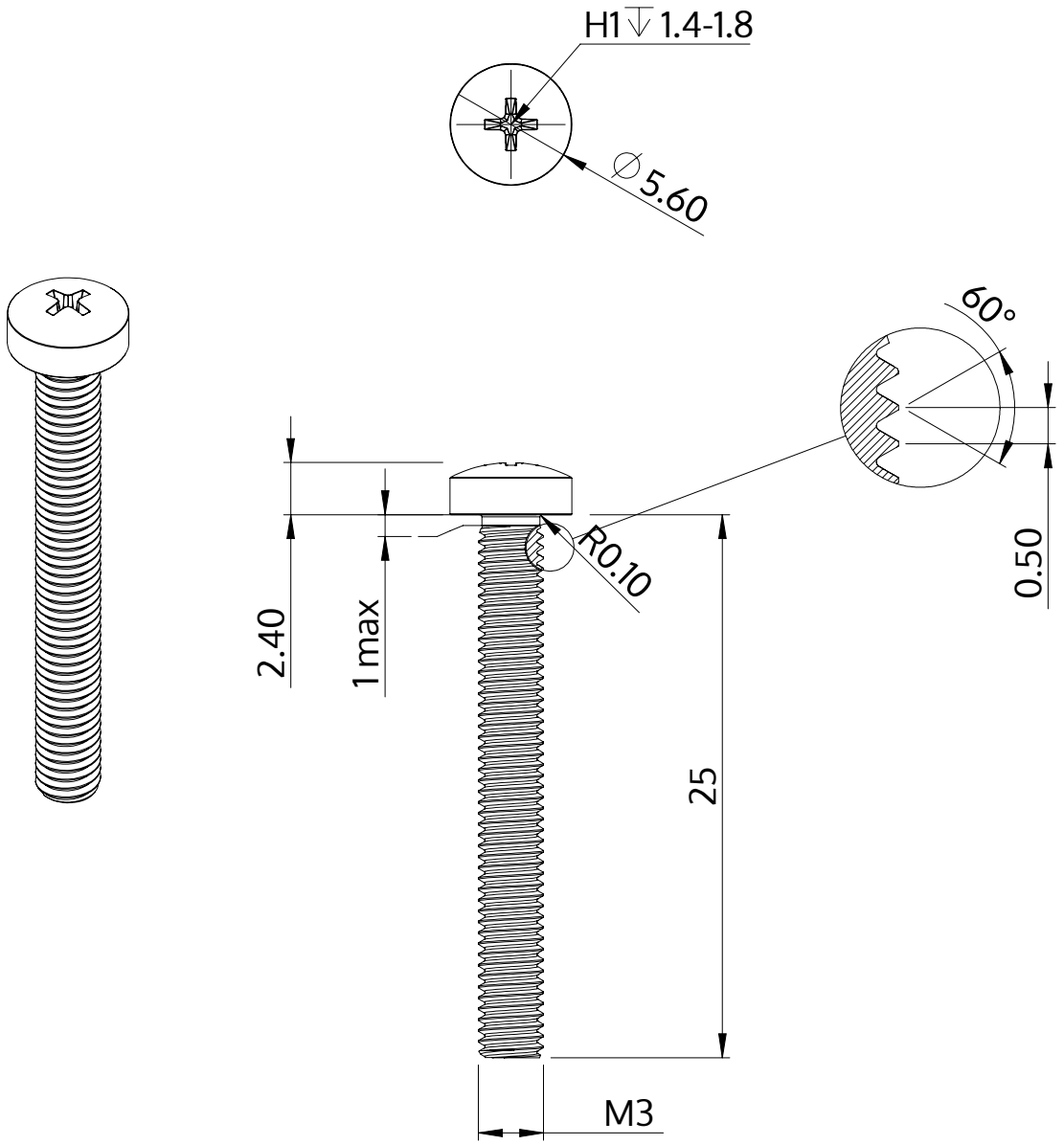

Descrizione	STM32 3.0x25.0 - H1
Materiale	acciaio inossidabile A2
Superficie	bianco-decapato e passivato
Peso	1.368 kg / 1000 pezzi

SCREWERK	**STM320300250E**	
Disegno metrico A4	Scala 3:1	2024-10