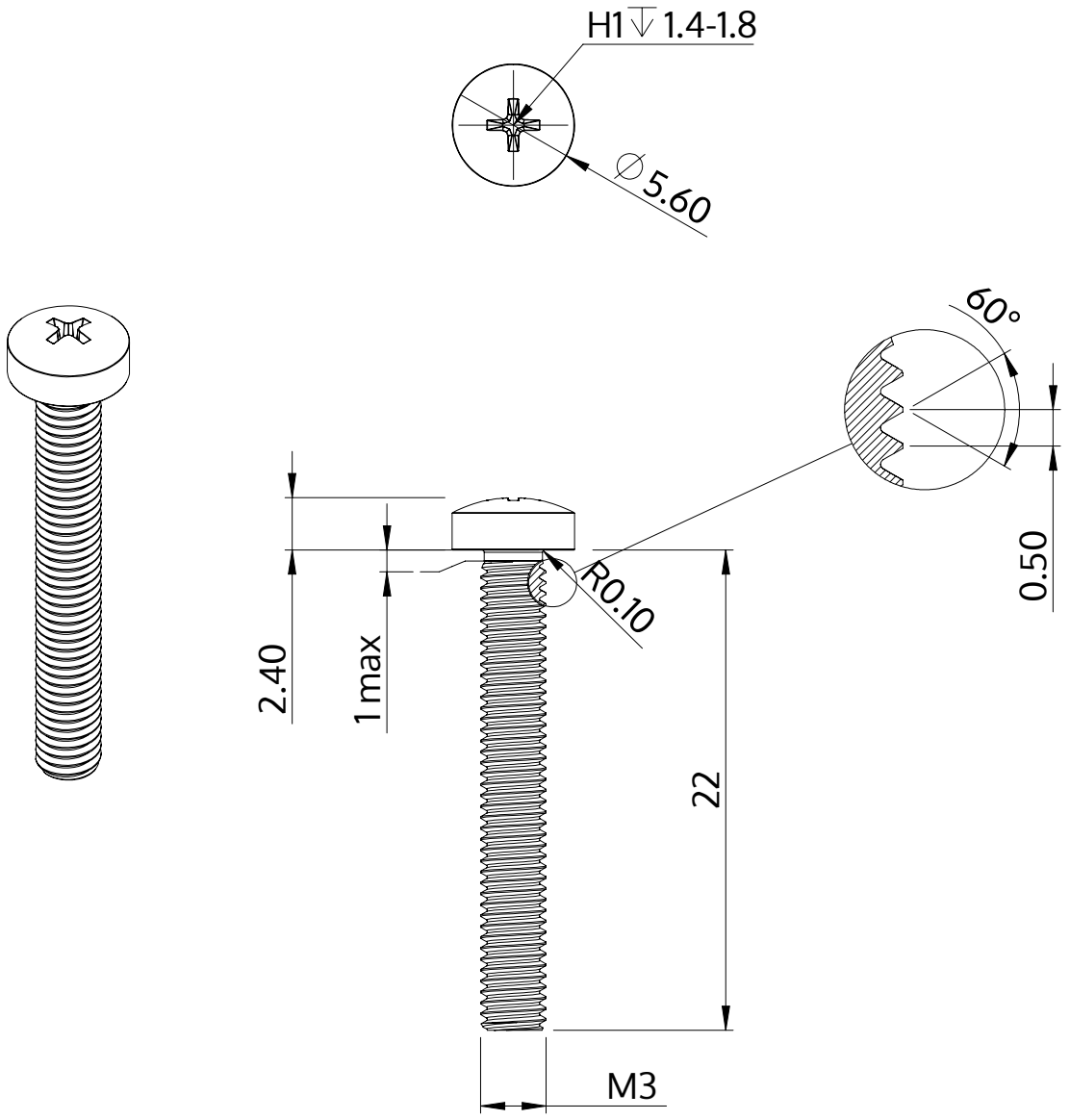

Opis	STM32 3.0x22.0 - H1
Materiał	Stal, hartowana
Powierzchnia	Ocynkowana 5-7 µm, temperowana, pasywowana na niebiesko
Waga	1.241 kg / 1000 sztuk

SCREWERK	**STM320300220S**	
Rysunek metryczny A4	Skala 3:1	2024-10