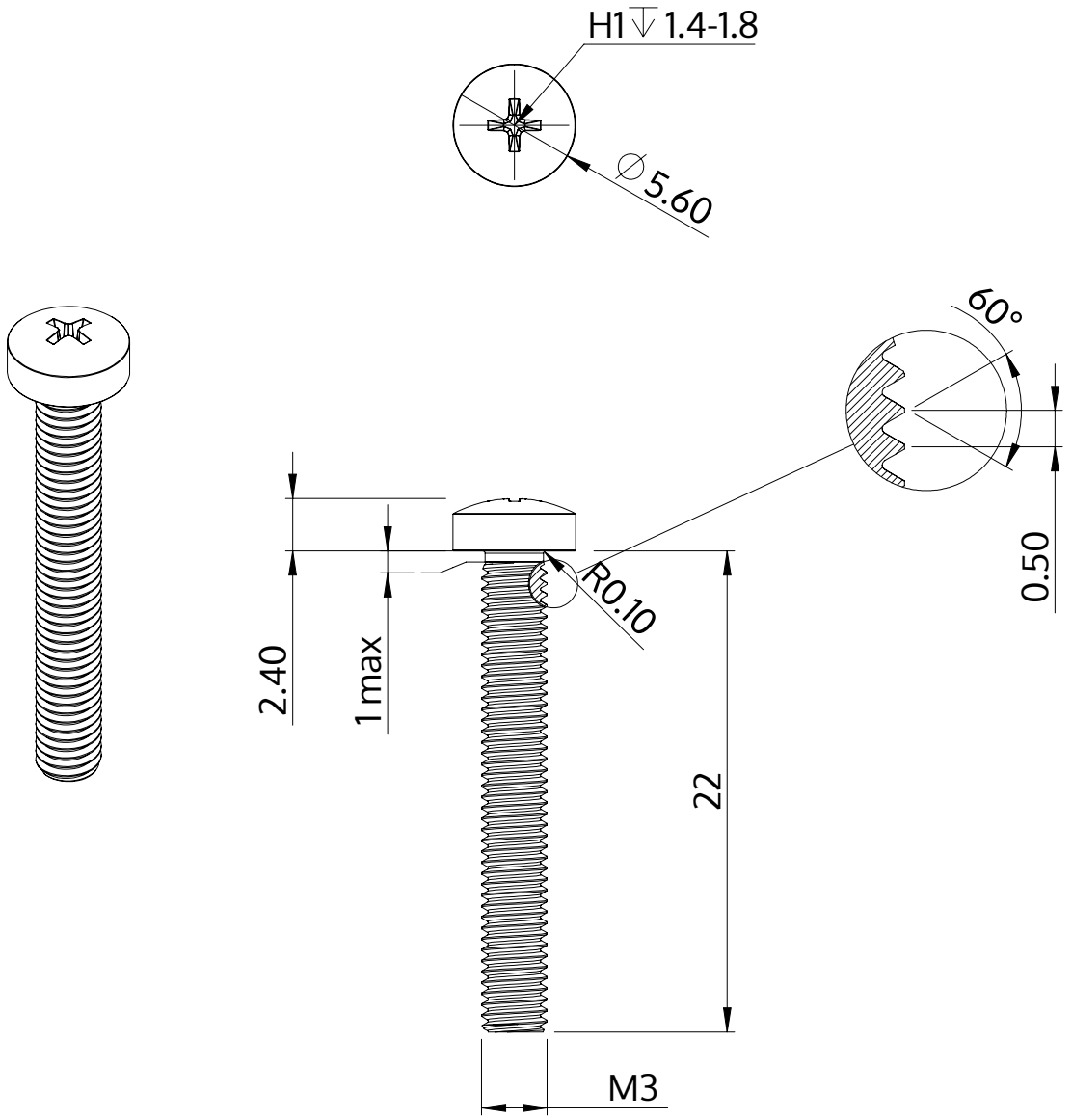

Descrizione	STM32 3.0x22.0 - H1
Materiale	acciaio inossidabile A2
Superficie	bianco-decapato e passivato
Peso	1.241 kg / 1000 pezzi

SCREWERK	**STM320300220E**	
Disegno metrico A4	Scala None:1	2024-04