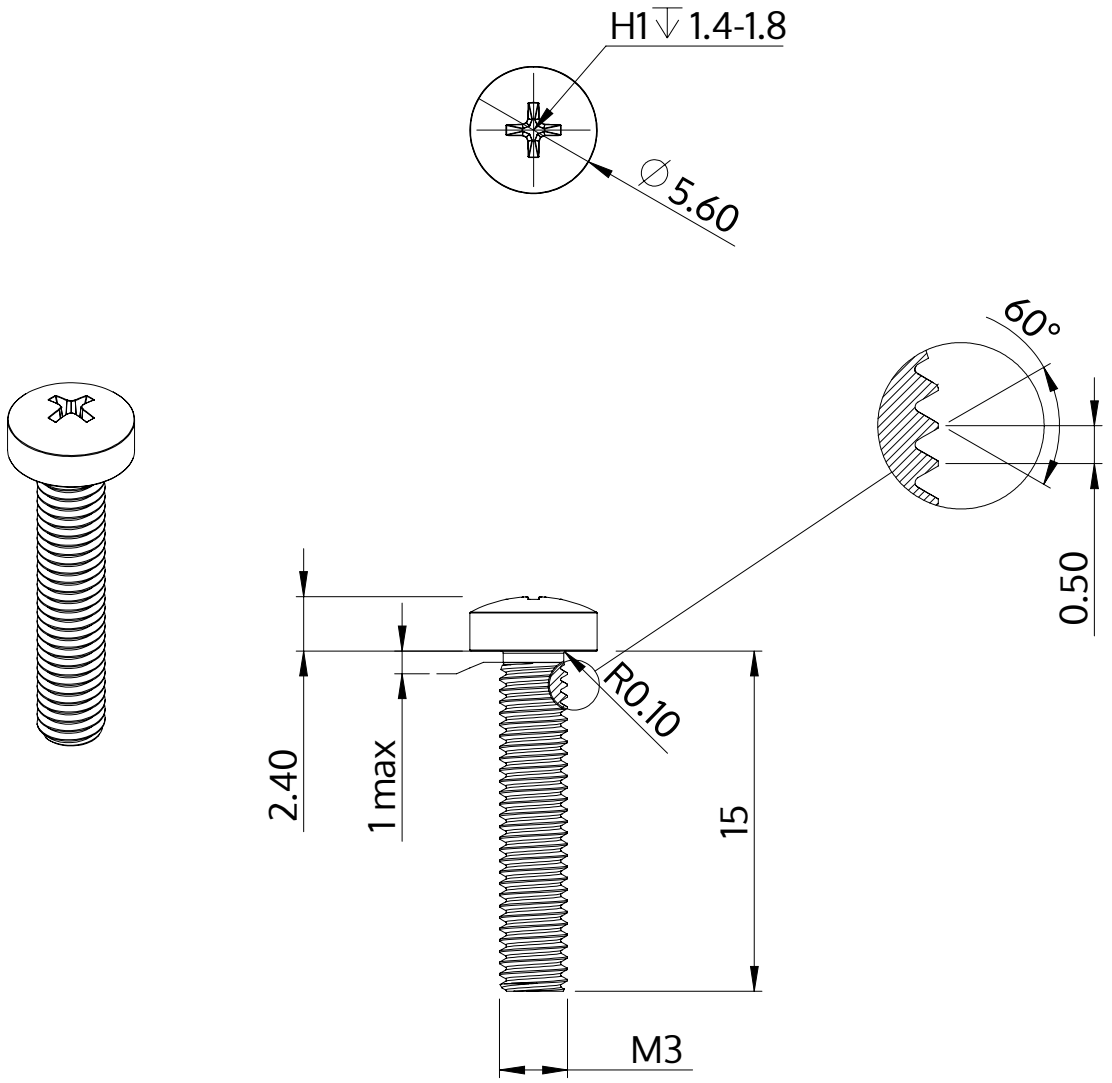

Beskrivelse	STM32 3.0x15.0 - H1
Materiale	Ædelstål A2
Overflade	blank, bejdset og passiveret
Vægt	0.945 kg / 1000 stykke

SCREWERK	**STM320300150E**	
Metrisk tegning A4	Skalering 3:1	2024-10