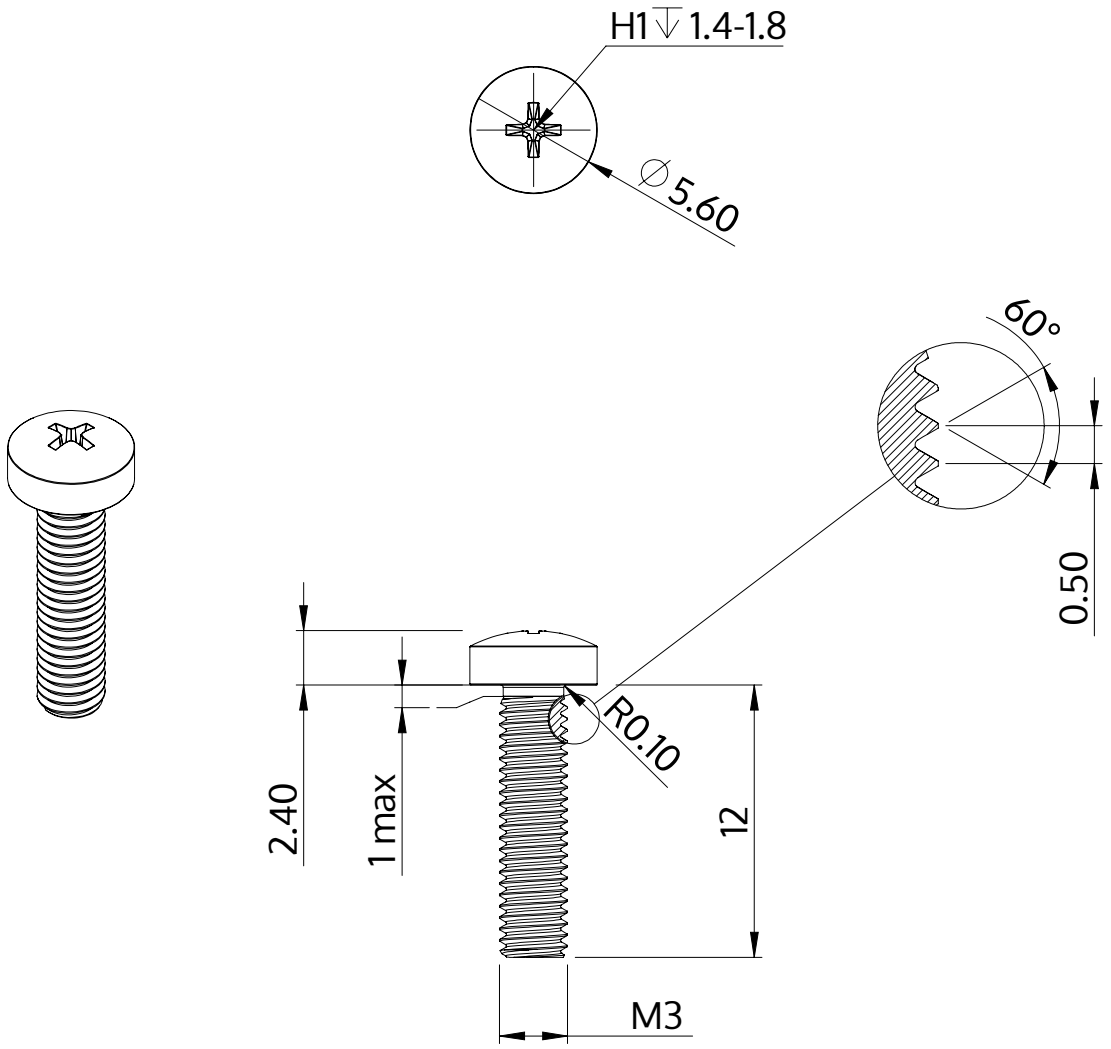

Описание	STM32 3.0x12.0 - H1
Материал	Нержавеющая сталь A2
Поверхность	Светлый отжиг и пассивация
Вес	0.818 kg / 1000 Штука

SCREWERK	**STM320300120E**	
Метрический чертеж A4	Шкала 3:1	2024-10