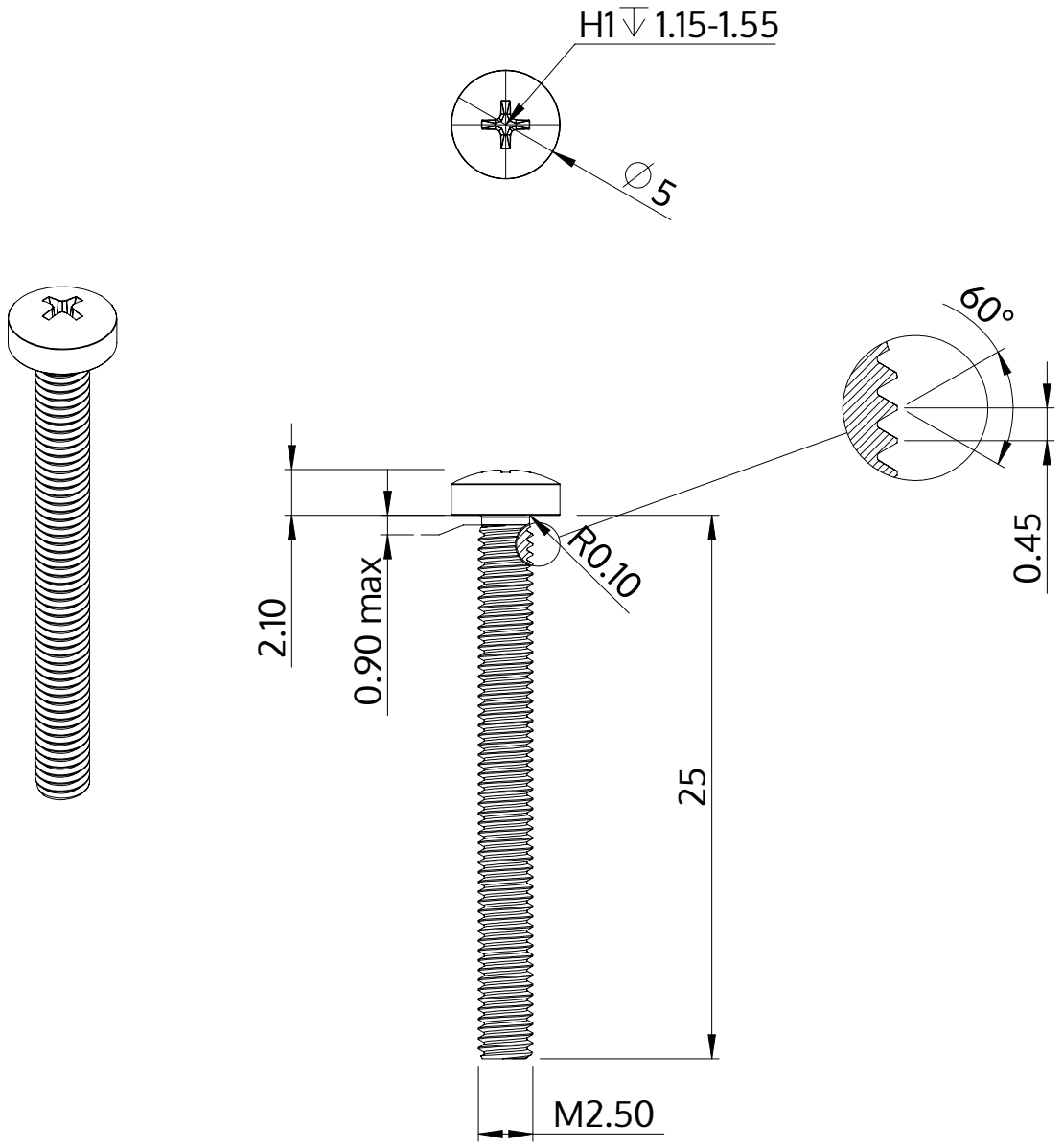

Beskrivning	STM32 2.5x25.0 - H1
Material	rostfritt stål A2
Yta	blank och passiviserad
Vikt	0.924 kg / 1000 styck

SCREWERK	**STM320250250E**	
Metrisk skiss A4	Skala 3:1	2024-10