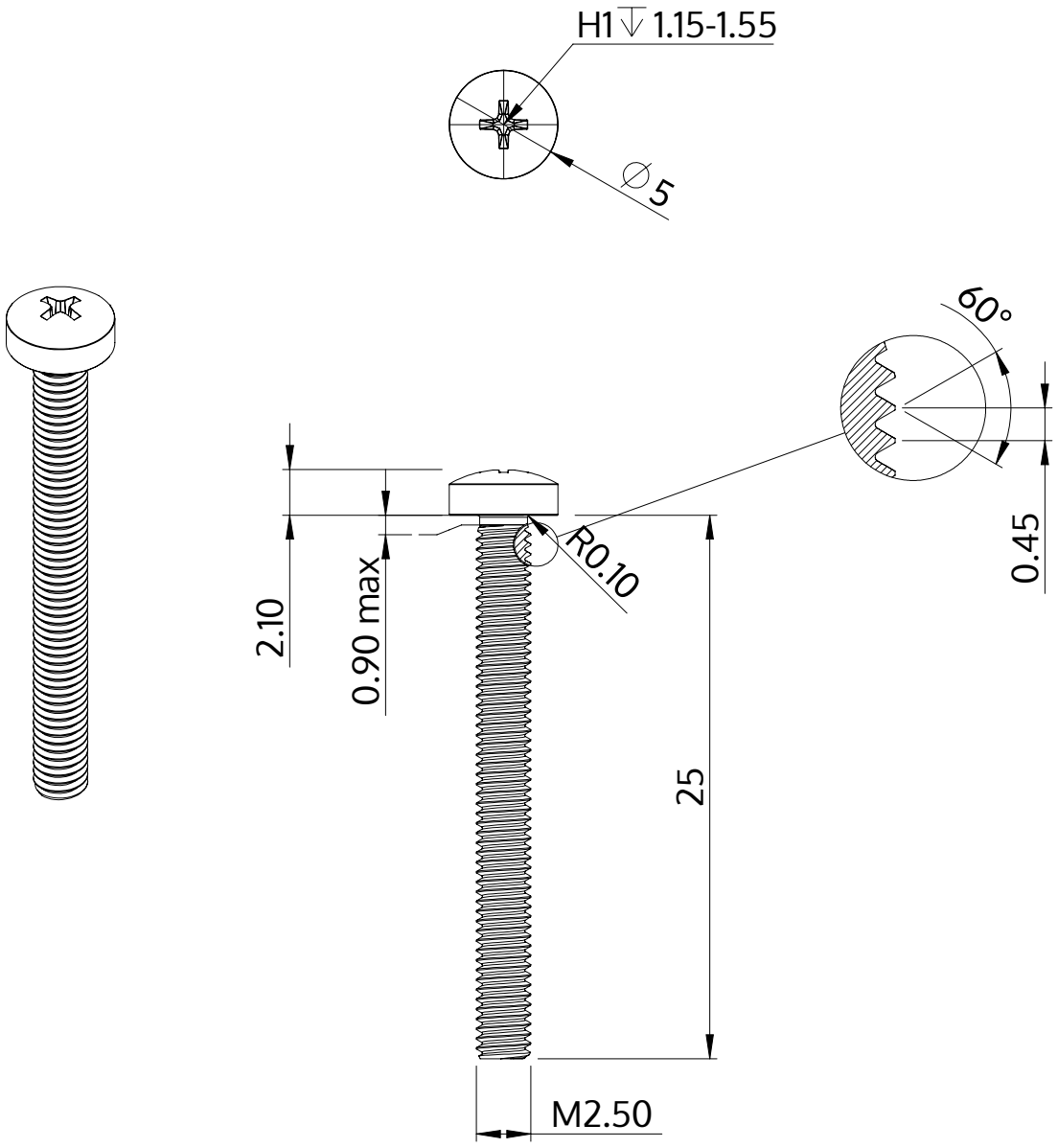

Descrição	STM32 2.5x25.0 - H1
Material	inox A2
Superfície	Decapado e passivado
Peso	0.924 kg / 1000 peças

SCREWERK	**STM320250250E**	
Desenho Métrico A4	Escala None:1	2024-04