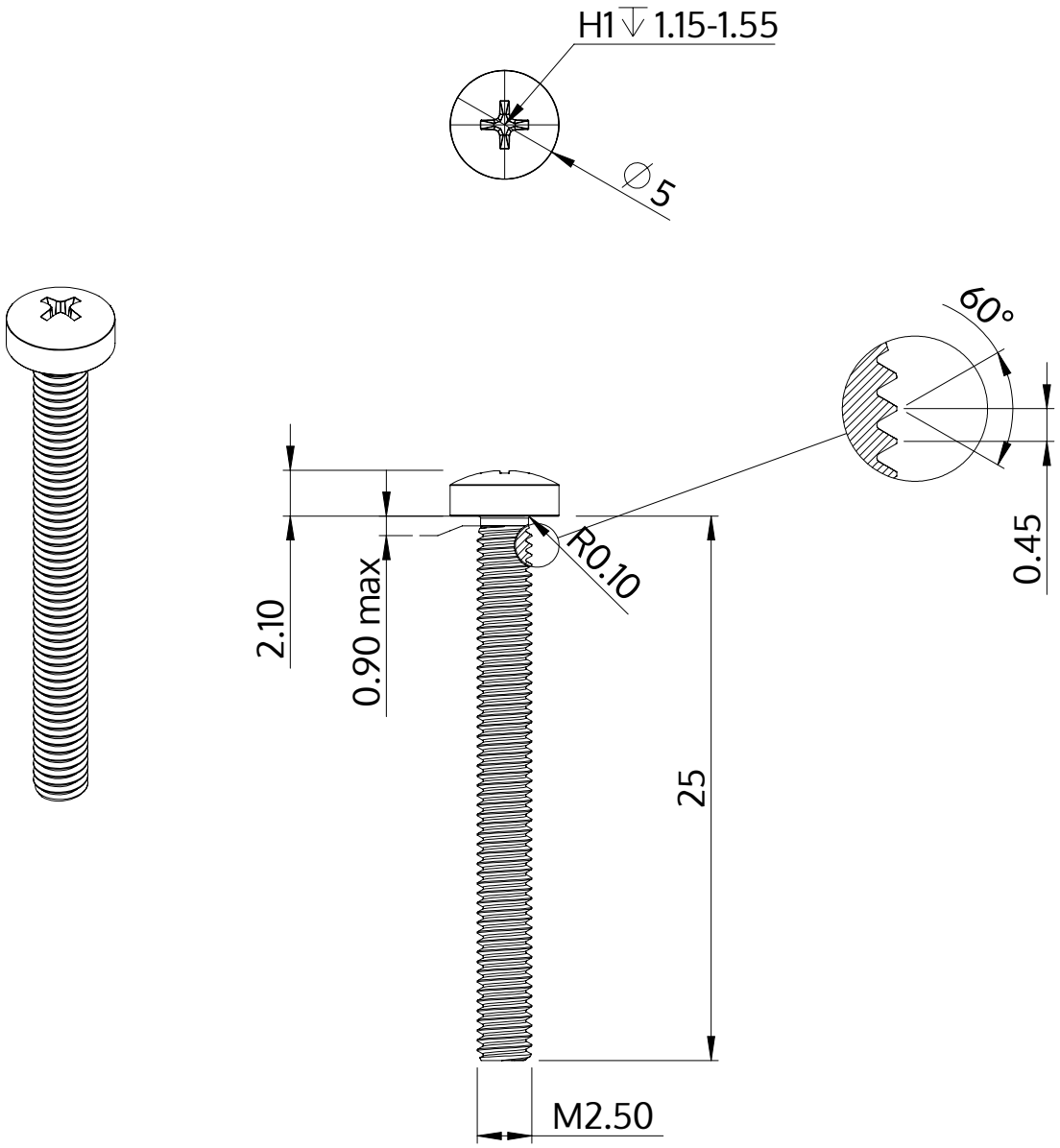

Descrizione	STM32 2.5x25.0 - H1
Materiale	acciaio inossidabile A2
Superficie	bianco-decapato e passivato
Peso	0.924 kg / 1000 pezzi

SCREWERK	**STM320250250E**	
Disegno metrico A4	Scala None:1	2024-04